Istruzioni per l'uso
Operating instructions
Instrucciones de uso
Instruções para o uso
Οδηγίες χρήσης
Használati utasítás
Upute za uporabu
Navodila za uporabo
Инструкции по применению


| | | | |
|---|---|---|---|
| IT | **REGOLABARBA** | pagina | 1 |
| EN | **BEARD TRIMMER** | page | 15 |
| ES | **CORTABARBA** | página | 29 |
| PT | **CORTADOR DE CABELOS** | página | 43 |
| EL | **ΚΟΥΡΕΥΤΙΚΗ ΜΗΧΑΝΗ ΓΙΑ ΓΕΝΙΑ** | σελίδα | 57 |
| HU | **SZAKÁLLVÁGÓ** | oldal | 71 |
| HR | **ŠIŠAČ BRADE** | stranica | 85 |
| SL | **STRIŽNIKA BRADE** | stran | 99 |
| RU | **ТРИММЕР ДЛЯ СТРИЖКИ БОРОДЫ** | страница | 113 |


# REGOLABARBA


IMETEC
www. imetec.com
**Tenacta Group S.p.A. Via Piemonte 5/11**
**24052 Azzano S. Paolo (BG) ITALY**



MI002295
150416 (DDMMYY)


**TYPE E9001**

IMETEC

## GUIDA ILLUSTRATIVA / ILLUSTRATIVE GUIDE / GUÍA ILUSTRATIVA / GUIA ILUSTRADO / ΕΙΚΟΝΟΓΡΑΦΗΜΕΝΟΣ ΟΔΗΓΟΣ / KÉPES ÚTMUTATÓ / ILUSTRIRANI VODIČ / ИЛЛЮСТРИРОВАННАЯ ПАМЯТКА

[A]

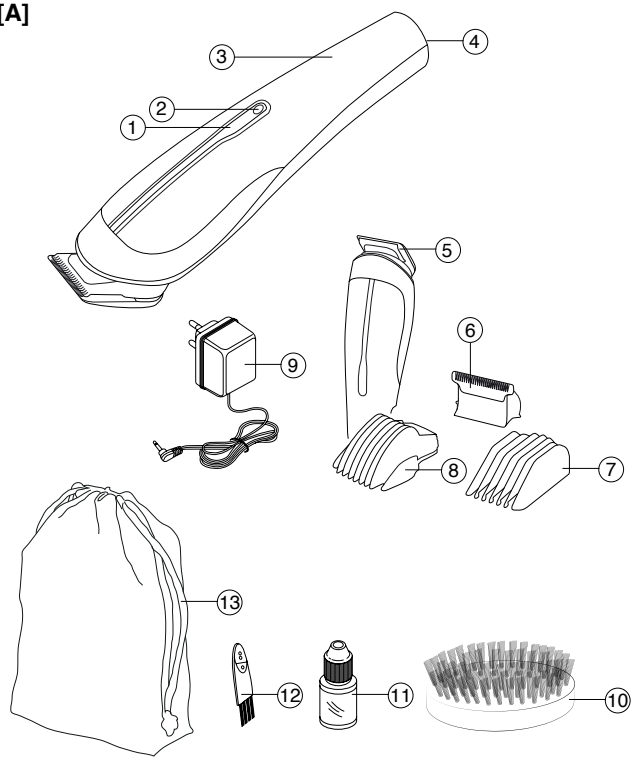


I

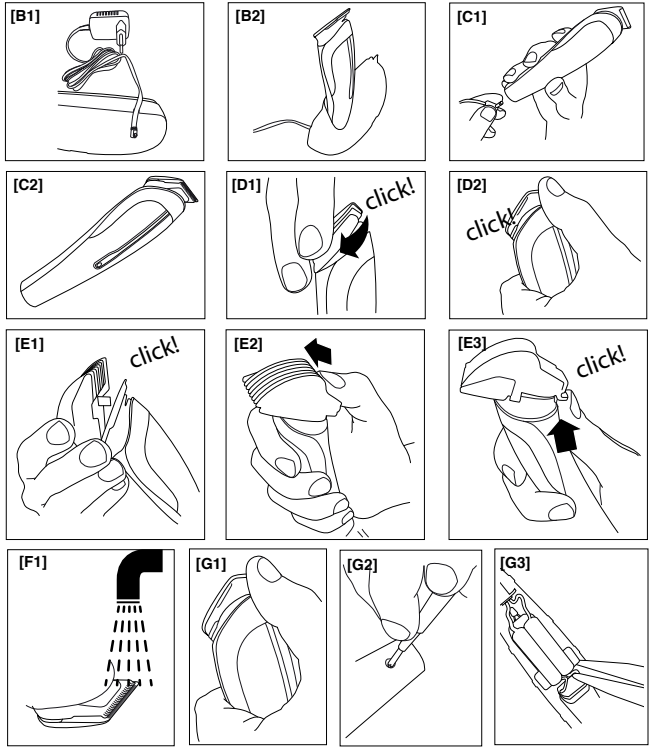


II

## DATI TECNICI / TECHNICAL DATA / DATOS TÉCNICOS / DADOS TÉCNICOS / ΤΕΧΝΙΚΑ ΣΤΟΙΧΕΙΑ / MŰSZAKI ADATOK / TEHNIČKI PODACI / TEHNIČNI PODATKI / ТЕХНИЧЕСКИЕ ДАННЫЕ

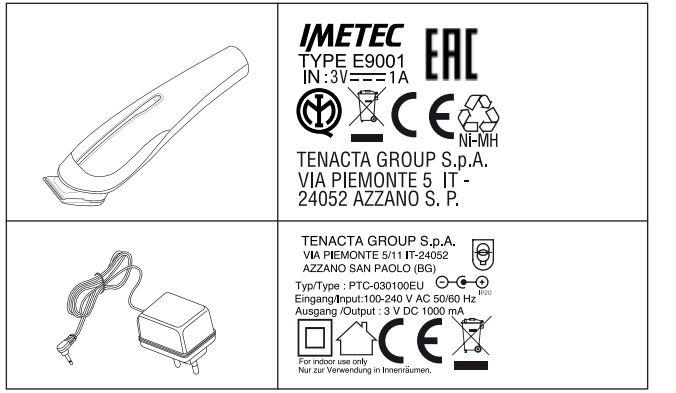


III

# INTRODUZIONE



*Gentile cliente, La ringraziamo per aver scelto il nostro prodotto. Siamo sicuri che Lei apprezzerà la sua qualità e affidabilità in quanto progettato e prodotto mettendo in primo piano la soddisfazione del cliente. Le presenti istruzioni per l'uso sono conformi alla norma europea EN 82079.*

**ATTENZIONE! Istruzioni e avvertenze per un uso sicuro dell'apparecchio.**

**Prima di utilizzare questo apparecchio, leggere attentamente le istruzioni per l'uso e in particolare note, avvertenze e istruzioni sulla sicurezza, attenendosi a esse. Conservare il presente manuale insieme alla relativa guida illustrativa, a scopo di consultazione futura. In caso di cessione dell'apparecchio a terzi, consegnare anche l'intera documentazione.**

**ⓘ NOTA: se nella lettura di questo manuale alcune parti risultassero di difficile comprensione o se sorgessero dubbi, prima di utilizzare il prodotto contattare l'azienda all'indirizzo indicato in ultima pagina.**

**ⓘ NOTA: gli ipovedenti possono consultare la versione digitale di queste istruzioni per l'uso sul sito www.tenactagroup.com**

IT

# INDICE

Introduzione . . . . . pag. 1
Avvertenze sulla sicurezza . . . . . pag. 2
Istruzioni per l'uso sicuro delle batterie . . . . . pag. 5
Legenda simboli . . . . . pag. 6
Descrizione dell'apparecchio e degli accessori . . . . . pag. 7
Carica dell'apparecchio . . . . . pag. 7
Utilizzo . . . . . pag. 8
Manutenzione e conservazione . . . . . pag. 10
Problemi e soluzioni . . . . . pag. 11
Smaltimento . . . . . pag. 11
Smaltimento della batteria . . . . . pag. 12
Assistenza e garanzia . . . . . pag. 13
Guida illustrativa . . . . . I
Dati tecnici . . . . . II

# AVVERTENZE SULLA SICUREZZA

- **Dopo aver rimosso l'apparecchio dalla confezione, controllarne l'integrità in base al disegno e la presenza di danni eventuali da trasporto. In caso di dubbio, non utilizzare l'apparecchio e rivolgersi al servizio di assistenza autorizzato.**

**ATTENZIONE! Rimuovere dall'apparecchio eventuali materiali di comunicazione quali etichette, cartellini ecc., prima dell'utilizzo.**

**ATTENZIONE! Rischio di soffocamento.**
**I bambini non devono giocare con la confezione. Tenere il sacchetto di plastica lontano dalla portata dei bambini.**

- Questo apparecchio deve essere utilizzato unicamente allo scopo per cui è stato progettato, ovvero come regola barba per uso domestico. Qualsiasi altro utilizzo è considerato non conforme all'uso previsto e pertanto pericoloso.
- Prima di collegare l'apparecchio alla rete elettrica, controllare che la tensione e la frequenza riportati sui dati tecnici dell'apparecchio corrispondano a quelli della rete di alimentazione disponibile. I dati tecnici si trovano sull'apparecchio e sull' alimentatore se presente (vedi guida illustrativa).
- Questo apparecchio può funzionare automaticamente ad una frequenza di 50 Hz o 60 Hz.
- L'apparecchio è da utilizzare solo con l'unità di alimentazione in dotazione.
- L'apparecchio può essere utilizzato da bambini di età non inferiore a 8 anni e da persone con ridotte capacità fisiche, sensoriali o mentali, o prive di esperienza o della necessaria conoscenza, purché sotto sorveglianza oppure dopo che le stesse abbiano ricevuto istruzioni relative all'uso sicuro dell'apparecchio e alla comprensione dei pericoli ad esso inerenti. I bambini non devono giocare con l'apparecchio.

**La pulizia e la manutenzione destinata ad essere effettuata dall'utilizzatore non deve essere effettuata da bambini senza sorveglianza.**

- **⊘ NON utilizzare l'apparecchio con mani bagnate o piedi umidi o nudi.**
- **⊘ NON tirare il cavo di alimentazione o l'apparecchio stesso per staccare la spina dalla presa di corrente.**
- **⊘ NON tirare o sollevare l'apparecchio per il cavo.**
- **⊘ NON esporre l'apparecchio all'umidità o all'influsso di agenti atmosferici (pioggia, sole) o temperature estreme.**
- **Disinserire sempre la spina dall'alimentazione elettrica prima della pulizia o manutenzione e in caso di non utilizzo dell'apparecchio.**
- **In caso di guasto o di cattivo funzionamento dell'apparecchio, spegnerlo e non manometterlo. Per l'eventuale riparazione rivolgersi solamente ad un centro di assistenza tecnica autorizzato.**
- **Se il cavo di alimentazione è danneggiato, esso deve essere sostituito da un centro di assistenza tecnica autorizzato, in modo da prevenire ogni rischio.**

**ATTENZIONE! Mantenere l'apparecchio asciutto.**

- **Questo apparecchio è da utilizzarsi solo per capelli umani. NON utilizzarlo per animali o per parrucche e parrucchini di materiale sintetico.**
- **Per le caratteristiche dell'apparecchio, fare riferimento alla confezione esterna.**
- **Utilizzare unicamente con gli accessori forniti che costituiscono parte integrante dell'apparecchio.**

## ISTRUZIONI PER L'USO SICURO DELLE BATTERIE

- **⃠ NON eseguire la ricarica delle batterie ricaricabili con apparecchiature non espressamente indicate o con modalità diverse da quelle indicate nelle istruzioni per l'uso.**
- **⃠ NON utilizzare le batterie fornite con questo apparecchio in altri apparecchi.**

**PERICOLO! Rischio di fuoriuscita di sostanze corrosive dalla batteria e di esplosione. Le batterie NON devono essere disassemblate, esposte ad un calore eccessivo come quello provocato dai raggi solari, dal fuoco o da fonti di calore in genere. NON devono essere cortocircuitate, danneggiate meccanicamente, gettate nel fuoco, messe nell'acqua, riposte insieme ad oggetti**

**metallici, fatte cadere su superfici dure. In caso di perdita dalla batteria evitare il contatto con la pelle, gli occhi e gli indumenti.**

- **NON utilizzare più l'apparecchio e le batterie se le batterie dovessero presentare segni di deterioramento quali ad esempio: deformazione, scalfiture, odore anomalo o scolorimento della superficie. In questo caso rivolgersi ad un centro assistenza autorizzato.**

**PERICOLO! Rischio di lesioni gravi. Tenere sempre le batterie lontano dalla portata dei bambini. In caso di ingestione le batterie possono causare lesioni mortali. Conservare quindi le batterie in un luogo inaccessibile per i bambini. In caso di ingestione di una batteria, consultare immediatamente un medico o il centro antiveleni locale.**

## LEGENDA SIMBOLI

| | | | |
|---|---|---|---|
| | *Avvertenza* | | *Divieto* |
| | *Interruttore ON/OFF* | | *Nota* |

# DESCRIZIONE DELL'APPARECCHIO E DEGLI ACCESSORI

Fare riferimento alla Figura [A] nella GUIDA ILLUSTRATIVA per controllare il contenuto della confezione.

1. Spia di carica (Rossa) e di funzionamento (Blu)
2. Pulsante ON/OFF
3. Impugnatura
4. Connessione ricarica diretta o funzionamento con rete di alimentazione
5. U-Blade
6. T-Blade
7. Pettine U-blade (3-5-7-9-11-13mm)
8. Pettine T-blade (3-5-7-9-11-13mm)
9. Adattatore AC/DC con cavo di alimentazione
10. Spazzola da barba
11. Olio lubrificazione lame
12. Spazzolina per la pulizia
13. Custodia

# CARICA DELL'APPARECCHIO

Caricare l'apparecchio per 12 ore prima di iniziare ad usarlo per la prima volta. L'apparecchio completamente carico ha un'autonomia di circa 45 minuti.

Prima dell'utilizzo e della ricarica assicurarsi sempre che l'apparecchio sia completamente asciutto.

- Spegnere l'apparecchio.
- Inserire l'adattatore (9) in una presa di corrente.
- Collegare il cavo per la carica (9) nella connessione (4) posizionata nella parte più bassa del regola barba [Fig. C1]. La spia di carica (1) si illuminerà di colore blu [Fig. C2].

**Avvertenza:**
**A carica completa dell'apparecchio la spia di carica (1) non si spegne né cambia colore.**

Non tenere l'apparecchio sempre inserito nella presa a muro.

Spegnere sempre il tagliacapelli e staccare la spina dalla presa di corrente dopo l'uso e dopo l'operazione di carica.

Per conservare la durata della batteria del regolabarba:

- Non ricaricare ogni giorno. Si consiglia di scaricare completamente la batteria ogni sei mesi, quindi ricaricarla per 12 ore.
- Non caricare l'apparecchio oltre il tempo raccomandato. L'eccessiva carica ridurrà la durata delle batterie ricaricabili.
- Se il prodotto non sarà utilizzato per un periodo di tempo prolungato, esso deve essere ricaricato per 12 ore prima di essere collocato nel luogo di conservazione.

## UTILIZZO

**ATTENZIONE! NON utilizzare questo apparecchio se vi sono segni di danni visibili.**

**ATTENZIONE! Non usare l'apparecchio se le lame sono danneggiate o non funzionano correttamente.**

Assicurarsi che la barba o i capelli siano asciutti, puliti e senza traccia di lacca, schiuma o gel appositi, quindi spazzolare in direzione della crescita dei capelli sciogliendo tutti i nodi.

**ATTENZIONE! Spegnere l'apparecchio prima di cambiare qualsiasi accessorio.**

### COLLEGAMENTO/SCOLLEGAMENTO DEGLI ACCESSORI

- Per inserire un accessorio: tenere l'apparecchio con una mano, posizionare la testina desiderata e premere con forza verso il basso fino a quando non viene udito un "click" [Fig. D1].
- Per rimuovere un accessorio: premere la parte centrale delle lame verso l'alto usando il pollice [Fig. D2], quindi estrarre la testina dall'apparecchio.

## UTILIZZO DEL PETTINE REGOLABILE (7 E 8)

Per inserire il pettine regolabile (7 o 8) seguire le indicazioni seguenti:

- Posizionare il pettine e premere con forza verso il basso fino a quando non viene udito un “clic” [Fig. E1].
- Per cambiare le lunghezze del pettine regolabile, spingere avanti o indietro fino al raggiungimento della lunghezza desiderata [Fig. E2].
- Per rimuovere il pettine regolabile, appoggiare il pollice sotto il gancio e premere verso l’alto [Fig. E3].

Con i pettine regolabili (7 o 8) inseriti, l’apparecchio dispone di 6 impostazioni diverse per la lunghezza dei capelli e della barba:

| Impostazione pettine U-Blade (7) | Lunghezza ottenuta |
|---|---|
| 1 | 3mm |
| 2 | 5mm |
| 3 | 7mm |
| 4 | 9mm |
| 5 | 11mm |
| 6 | 13mm |

| Impostazione pettine T-Blade (8) | Lunghezza ottenuta |
|---|---|
| 1 | 3mm |
| 2 | 5mm |
| 3 | 7mm |
| 4 | 9mm |
| 5 | 11mm |
| 6 | 13mm |

## SUGGERIMENTI UTILI

- Iniziare con l’impostazione più alta del pettine regolabile e ridurre gradualmente l’impostazione della lunghezza dei peli.
- Per ottenere un risultato ottimale, utilizzare l’apparecchio in senso opposto rispetto alla crescita dei peli.
- Poiché non tutti i peli crescono dalla stessa parte, è necessario che l’apparecchio segua più direzioni (in alto, in basso o trasversalmente).
- Se nel pettine regolabile (7 e 8) si accumulano molti peli, rimuovere tale pettine dall’apparecchio e soffiare e/o scuotere facendo uscire i peli accumulati.
- Appuntarsi le impostazioni della lunghezza dei peli usate per creare un certo styling in modo da avere un promemoria per sessioni future.

**Utilizzo senza il pettine regolabile (7 o 8)**
Se lo si desidera, è possibile utilizzare l'apparecchio senza il pettine regolabile (7 e 8) per tagliare i capelli e i peli molto vicino alla pelle (circa 1 mm).

**Come ottenere l'effetto "3 giorni"**
L'uso della testina regola barba U-blade (5) senza il pettine (7) crea l'effetto "3 GIORNI" e permette un taglio molto corto (circa 1mm).
Eseguire movimenti attenti e controllati durante l'utilizzo del regola barba (5) e sfiorare le parti da tagliare con il blocco lame.

**Utilizzo della spazzola da barba (10)**
Spazzolare la barba dall'alto verso il basso o comunque nella direzione in cui si desidera portare la forma della lunghezza.

## MANUTENZIONE E CONSERVAZIONE

**ATTENZIONE! Disinserire sempre la spina dall'alimentazione elettrica prima della pulizia o manutenzione.**

**ATTENZIONE! Prima di sostituire gli accessori, spegnere l'apparecchio.**

Pulire l'apparecchio immediatamente dopo ogni uso e quando nell'unità per il taglio ci sono accumuli di peli o sporco.

- Spegnere l'apparecchio agendo sul pulsante ON/OFF (2).
- Rimuovere la testina in uso premendo la parte centrale delle lame verso l'alto usando il pollice [Fig. D2].
- Utilizzare la spazzolina (12) per rimuovere i peli residui [Fig. F1].
- Asciugare tutte le parti con un panno morbido e assicurarsi che siano completamente asciutte prima di riutilizzarle o riporle nel luogo di conservazione.
- Non usare polveri o liquidi abrasivi, come alcol o benzina, per pulire

l'apparecchio.

- Non immergere l'apparecchio in acqua o in qualsiasi altra forma di liquido per evitare di causare danni.

**ATTENZIONE! Prima di ogni impiego dell' apparecchio lubrificare bene le lame in tutta la loro lunghezza utilizzando l'olio presente nella confezione. Al termine di ogni utilizzo pulire le lame con il pettinino in dotazione e lubrificarle nuovamente.**

**ATTENZIONE! Prima di riutilizzare l'apparecchio, assicurarsi che tutte le parti pulite siano completamente asciutte.**

## PROBLEMI E SOLUZIONI

| Problema | Causa | Soluzione |
|---|---|---|
| Le lame non scorrono | Mancata lubrificazione lame | Pulire con spazzolina e lubrificare con olio in dotazione |
| Le lame si scaldano | Mancata lubrificazione lame | Pulire con spazzolina e lubrificare con olio in dotazione |

## SMALTIMENTO

L'imballaggio del prodotto è composto da materiali riciclabili. Smaltirlo in conformità alle norme di tutela ambientale.

Ai sensi dell'art. 26 del Decreto Legislativo 14 marzo 2014, n. 49 "Attuazione della direttiva 2012/19/UE sui rifiuti di apparecchiature elettriche ed elettroniche (RAEE)" il simbolo del cassonetto barrato riportato sull'apparecchiatura o sulla sua confezione indica che il prodotto alla fine della propria vita utile deve essere raccolto separatamente dagli altri rifiuti.

L'utente dovrà, pertanto, conferire l'apparecchiatura giunta a fine vita agli idonei centri comunali di raccolta differenziata dei rifiuti elettrotecnici ed elettronici. In alternativa alla gestione autonoma è possibile consegnare l'apparecchiatura che si desidera smaltire al rivenditore, al momento dell'acquisto di una nuova apparecchiatura di tipo equivalente. Presso i rivenditori di prodotti elettronici con superficie di vendita di almeno 400 $m^2$ è inoltre possibile consegnare gratuitamente, senza obbligo di acquisto, i prodotti elettronici da smaltire con dimensioni inferiori a 25 cm. L'adeguata raccolta differenziata per l'avvio successivo dell'apparecchiatura dismessa al riciclaggio, al trattamento e allo smaltimento ambientalmente compatibile contribuisce ad evitare possibili effetti negativi sull'ambiente e sulla salute e favorisce il reimpiego e/o riciclo dei materiali di cui è composta l'apparecchiatura.

## SMALTIMENTO DELLA BATTERIA

Il presente prodotto contiene una batteria ricaricabile di tipo Ni-MH.

- **Rimuovere le batterie dall'apparecchio prima del suo smaltimento.**

**ATTENZIONE! Disinserire la spina dall'alimentazione elettrica prima di rimuovere le batterie.**

Per informazioni sullo smaltimento, contattare il rivenditore autorizzato o le autorità locali.

Scollegare l'apparecchio dalla presa di corrente e lasciarlo funzionare fino al suo completo arresto.

Per lo smontaggio **[Fig. G]**:

1. Premere la parte centrale del blocco lame verso l'alto usando il pollice fino a quando non si apre quindi toglierlo dall'apparecchio.
2. Usare un cacciavite per rimuovere la scocca posteriore.
3. Usare un paio di forbici per rimuovere le batterie.

- **Smaltire le batterie in un centro di raccolta specifico.**
- **⃠ NON gettare le batterie nei rifiuti domestici.**
- **⃠ NON ricaricare le batterie a temperature inferiori a 0 °C e superiori a 45 °C.**

**ATTENZIONE! Per rimuovere la batterie tagliare un cavo per volta. Durante l'operazione i cavi non devono toccarsi tra di loro.**

## ASSISTENZA E GARANZIA

L'apparecchio è garantito per un periodo di due anni dalla data di consegna. Fa fede la data riportata sullo scontrino/fattura (purché chiaramente leggibile), a meno che l'acquirente non provi che la consegna è successiva.

In caso di difetto del prodotto preesistente alla data di consegna, IMETEC garantisce la riparazione o la sostituzione senza spese dell'apparecchio, salvo che uno dei due rimedi risulti sproporzionato rispetto all'altro. L'acquirente ha l'onere di denunciare a un Centro

Assistenza IMETEC il difetto di conformità entro due mesi dalla scoperta del difetto stesso.
Non sono coperte dalla garanzia tutte le parti che dovessero risultare difettose a causa di:

a. danni da trasporto o da cadute accidentali,
b. errata installazione o inadeguatezza impianto elettrico,
c. riparazioni o modifiche operate da personale non autorizzato,
d. mancata o non corretta manutenzione e pulizia,
e. prodotto e/o parti di prodotto soggette a usura e/o consumabili,
f. mancata osservanza delle istruzioni per il funzionamento dell'apparecchio, negligenza o trascuratezza nell'uso.

L'elenco di cui sopra è a titolo meramente esemplificativo e non esaustivo, in quanto la presente garanzia è comunque esclusa per tutte quelle circostanze che non possono farsi risalire a difetti di fabbricazione dell'apparecchio. La garanzia è inoltre esclusa in tutti i casi di uso improprio dell'apparecchio ed in caso di uso professionale. IMETEC declina ogni responsabilità per eventuali danni che possano direttamente o indirettamente derivare a persone, cose ed animali domestici in conseguenza della mancata osservanza di tutte le prescrizioni indicate nell'apposito "Libretto Istruzioni ed avvertenze" in tema di installazione, uso e manutenzione dell'apparecchio. Sono fatte salve le azioni contrattuali di garanzia nei confronti del venditore.

**Modalità di assistenza**

La riparazione dell'apparecchio deve essere effettuata presso un Centro Assistenza IMETEC. L'apparecchio difettoso, se in garanzia, dovrà pervenire al Centro Assistenza unitamente ad un documento fiscale che ne attesti la data di vendita o di consegna.

Numero Verde
**800-234677**

# INTRODUCTION

EN

*Dear customer, thank you for choosing our product. We feel certain you will appreciate its quality and reliability as it was designed and manufactured with customer satisfaction in mind.These instructions for use comply with the European Standard EN 82079.*

**WARNING! Instructions and warnings for a safe use.**

**Before using this appliance, carefully read the instructions for use and in particular the safety notes and warnings, which must be complied with. Keep this manual together with its illustrative guide for future consultation. Should you transfer the appliance to another user, make sure to hand over this documentation as well.**

**ⓘ NOTE: should any part of this manual be difficult to understand or any doubt arise, contact the company at the address indicated on the last page before using the product.**

**ⓘ NOTE: partially sighted persons can consult the digital version of these instructions for use on the website www.tenactagroup.com**

EN

# INDEX

Introduction . . . . . pag. 15
Safety notes. . . . . pag. 16
Instructions for safe use of the batteries . . . . . pag. 19
Symbols . . . . . pag. 20
Description of the appliance and its accessories . . . . . pag. 20
Charging the appliance . . . . . pag. 21
Use . . . . . pag. 22
Maintenance. . . . . pag. 24
Troubleshooting . . . . . pag. 25
Disposal . . . . . pag. 25
Disposing of the battery . . . . . pag. 26
Assistance and warranty . . . . . pag. 27
Illustrative guide . . . . . I
Technical data . . . . . II

# SAFETY NOTES

- **After removing the appliance from its packaging, verify its integrity based on the drawing and the presence of any damage caused by transport. If in doubt, do not use the appliance and contact an authorised service centre.**

**CAUTION! Remove any communication material such as labels, tags etc. from the appliance before use.**

**WARNING! Risk of suffocation. Children shall not play with the packaging. Keep the plastic bag out of reach of children.**

- This appliance must be used only for the purpose for which it was designed, namely as a bread trimmer for home use. Any other use is considered not compliant with the intended use and therefore dangerous.
- Before connecting the appliance to the mains supply, make sure that the voltage and frequency indicated on the technical data of the appliance correspond to those of the mains supply. These technical data are present on the appliance or on the power supply unit, if any (see illustrative guide).
- This appliance can work automatically at a frequency of 50 Hz or 60 Hz.
- The appliance is only to be used with the power supply unit provided.
- This appliance can be used by children aged from 8 years and above and persons with reduced physical, sensory or mental capabilities or lack of experience and knowledge if they have been given supervision or instruction concerning use of the appliance in a safe way and understand the hazards involved. Children shall not play with the appliance. Cleaning and user maintenance shall not be made by children without supervision.

EN

- ⃠ DO NOT use the appliance with wet hands, damp feet or barefoot.
- ⃠ DO NOT pull the supply cord or the appliance itself to remove the plug from the socket.
- ⃠ DO NOT pull or lift the appliance by the supply cord.
- ⃠ DO NOT expose the appliance to humidity or atmosferic agents (rain, sun, etc.) or extreme temperatures.
- Always disconnect the appliance from the mains supply before cleaning or performing maintenance and when the appliance is not in use.
- If the appliance is faulty or malfunctions, switch it off and do not tamper with it. Contact an authorised technical service centre for any repairs.
- If the supply cord is damaged it must be replaced by an authorised technical service centre, so as to prevent all risks.

⚠ WARNING! Keep the appliance dry.

- This appliance must only be used on human hair. DO NOT use the appliance on animals or on

wigs and hair pieces made of synthetic material.

- For the features of the appliance, refer to the external packaging.
- Use the appliance only with the supplied accessories that are an essential part of the appliance.

EN

## INSTRUCTIONS FOR SAFE USE OF THE BATTERIES

- ⃠ DO NOT charge the rechargeable batteries with an equipment that is not specifically indicated for this purpose or in a way that differs from the one described in the instructions for use.
- ⃠ DO NOT use batteries supplied with this appliance in other appliances.

DANGER! Risk of corrosive substance leakage and explosion. Batteries shall NOT be disassembled, exposed to excessive heat such as that caused by sunlight, fire or similar sources. They shall NOT be short circuited, mechanically damaged, thrown into the fire, put into water, stored with metallic objects, dropped on hard surfaces. In case of battery leakage, avoid any contact with skin, eyes and clothing.

- **DO NOT use the appliance and the batteries if batteries show any sign of deterioration such as: deformation, scratches, anomalous smell or discoloration of the surface. In such a case contact an authorized service centre.**

**DANGER! Risk of serious lesions.Always keep the batteries out of reach of children. If swallowed, the batteries can cause lethal lesions.Therefore, always keep the batteries out of reach of children. In the event that a battery is swallowed, contact a doctor or the local poison centre immediately.**

## SYMBOLS

| | | | |
|---|---|---|---|
| | *Warning* | | *Prohibited* |
| | *ON/OFF button* | | *Note* |

## DESCRIPTION OF THE APPLIANCE AND ITS ACCESSORIES

Refer to the illustrative drawing at the beginning of this instructions booklet to verify your appliance equipment.

1. Charge LED (Red) and operating LED (Blue)
2. ON/OFF button
3. Handle
4. Charger connection or operates when connected to the mains
5. U-Blade
6. T-Blade
7. Beard trimmer comb U-blade (3-5-7-9-11-13mm)
8. Hair trimmer comb T-blade (3-5-7-9-11-13mm)
9. AC/DC adaptor with power cable
10. Beard brush
11. Comb for cleaning
12. Lubricating oil
13. Case

EN

## CHARGING THE APPLIANCE

Charge the device for 12 hours before using it for the first time. The device can operate for about 45 minutes when fully charged.
Always make sure the appliance is completely dry before using and charging it.

- Switch the appliance off.
- Insert the adaptor (9) into the socket.
- Connect the charging cable (9) to the connector (4) at the base of the hair trimmer [Fig. C1]. The charging LED (1) will turn blue [Fig. C2].

**Warning:**
**The charging LED (1) does not turn off or change colour when charging is complete.**

Do not keep the appliance permanently connected to the mains.
Always switch off and unplug the hair trimmer after use and after charging.

To preserve the durability of the battery in the hair trimmer:

- Do not charge every day. We recommend discharging the battery every six months, and then charging it for 12 hours.
- Do not exceed the recommended charging time. Excessive

charging will reduce the durability of the rechargeable batteries.

- In the event that the product is not used for a long period of time, it must be charged for 12 hours before putting it away.

EN

## USE

**WARNING! DO NOT use this appliance if there are visible signs of damage.**

**WARNING! DO NOT use the appliance if the blades are damaged or do not work properly.**

Ensure the hair is dry, clean and without any trace of hairspray, hair mousse or gel. Then brush the hair in the direction of growth, undoing all knots.

**WARNING! Switch the appliance off before changing any accessories.**

**Connecting/disconnecting the accessories**

All accessories are connected and disconnected the same way.

- To attach an accessory: hold the appliance with one hand, position the desired head and press it down until you hear it click [Fig. D1].
- To remove an accessory: press the middle of the blades upwards with your thumb [Fig. D2], and then remove the head from the appliance.

**USING THE ADJUSTABLE COMB (7 AND 8)**

Follow these instructions to insert the adjustable comb (7 or 8):

- Position the comb and press it down until you hear it click [Fig. E1].
- To change the length of the adjustable comb, push it forwards or backwards to the desired length [Fig. E2].

- To remove the adjustable comb, put your thumb under the clasp and push upwards [Fig. E3].

With the adjustable combs (7 or 8) attached, the appliance has 6 different hair and beard length settings:

EN

| Comb settings U-Blade (7) | Length obtained | Comb settings T-Blade (8) | Length obtained |
|---|---|---|---|
| 1 | 3mm | 1 | 3mm |
| 2 | 5mm | 2 | 5mm |
| 3 | 7mm | 3 | 7mm |
| 4 | 9mm | 4 | 9mm |
| 5 | 11mm | 5 | 11mm |
| 6 | 13mm | 6 | 13mm |

## USEFUL RECOMMENDATIONS

- Start with the highest setting of the adjustable comb and gradually decrease it until you have the desired hair length.
- To achieve the best result, move the appliance against the direction of hair growth.
- Move the appliance in different directions (upwards, downwards and sideways) because not all hair grows in the same direction.
- If a lot of hair has accumulated in the adjustable comb (7 and 8), remove the adjustable comb from the appliance and blow and/or shake out the accumulated hair.
- Take note of the hair length settings used to create a certain style, as a reminder for future sessions.

### Use without the adjustable comb (7 or 8)

You can use the appliance without the adjustable comb (11 and 12) to cut hair or hairs that are very close to the skin (about 1 mm).

### Achieving the “3-day stubble” effect

Using the beard trimmer U-blade head (5) without the comb (7) creates the “3 DAY” effect and trims the beard short (to about 1 mm). Move the beard trimmer (5) slowly and carefully, grazing the parts

you wish to trim with the blade locking device.

**Using the shaving brush (10)**

Brush the beard downwards or in any direction you wish to the length to go towards.

EN

## MAINTENANCE

**WARNING! Always disconnect the appliance from the mains supply before cleaning or performing maintenance.**

**WARNING! Always turn off the appliance before replacing the accessories.**

Clean the appliance immediately after each use and when there is hair or dirt trapped in the trimming unit.

- Switch the appliance off with the ON/OFF button (2).
- Remove the head being used by pressing the middle of the blades upwards with your thumb [Fig. D2].
- Use the brush (12) to remove residual hair [Fig. F1].
- Dry all the components with a soft cloth and make sure they are completely dry before re-using them or putting them away.
- Do not clean the appliance with powder or abrasive liquid such as alcohol or petrol.
- Do not immerse the appliance in water or any other form of liquid as to do so can damage it.

**WARNING! Before every use of the appliance lubricate the blades well along their entire length using the oil supplied**

**in the package. At the end of every use clean the blades with the comb supplied and lubricate them again.**

EN

**WARNING! Make sure all cleaned parts are completely dry before reusing the appliance!**

## TROUBLESHOOTING

| PROBLEM | CAUSE | SOLUTION |
|---|---|---|
| The blades don't slide | Failed blade lubrication | Clean with the brush and lubricate with the oil supplied |
| The blades get hot | Failed blade lubrication | Clean with the brush and lubricate with the oil supplied |

## DISPOSAL

The product is packaged in recyclable materials. Dispose of packaging in accordance with the environmental protection standards.

Pursuant to Art. 26 of Italian Legislative Decree no. 49 of 14 March 2014 "Implementation of Directive 2012/19/EU on waste electrical and electronic equipment (WEEE)", the crossed bin symbol on the appliance or its packaging indicates that the product must be disposed of separately from other waste at the end of its useful life.

The user must therefore take the appliance to an appropriate recycling centre for electrical and electronic equipment. Alternatively, instead of handling the disposal, the appliance can be handed over to the retailer

when a new, equivalent appliance is purchased. Retailers of electronic products having a sales area of at least 400 $m^2$ can also be handed electronic products that are to be disposed of measuring less than 25 cm, free of charge and with no obligation to buy. Appropriate separate collection for the subsequent procedure for the decommissioned appliance for recycling, which includes treatment and environmentally friendly disposal helps prevent adverse effects on the environment and health and promotes reusing and/or recycling materials that the appliance consists of.

## DISPOSING OF THE BATTERY

Ni-MH This product contains a rechargeable Ni-MH battery.

- **Remove the batteries from the appliance before disposing of it.**

**WARNING! Disconnect the appliance from the mains supply before removing the batteries.**

Contact the authorized retailer or local authorities for information on disposal.

Unplug the appliance and let it run until the batteries are dead.

How to disassemble the appliance **[Fig. G]**:

1. Push the middle part of the blade locking device upwards with your thumb until it opens and then remove it from the appliance.
2. Use a screwdriver to remove the back cover.
3. Use a pair of scissors to remove the batteries.

- **Dispose off the batteries at a specific collection centre.**

- **⃠ DO NOT dispose of the batteries in domestic waste.**
- **⃠ DO NOT charge the batteries at temperature lower than 0 °C and higher than 45°C.**

EN

**WARNING! Cut the battery cables one by one to remove the batteries. Do not let the cables touch each other during this operation.**

## ASSISTANCE AND WARRANTY

The appliance is guaranteed for a period of 2 years from the date of purchase. Evidence shall be constituted by the date indicated on the receipt/invoice (provided it is legible), unless the buyer can prove that the delivery occurred later. In the case of a defective product existing prior to the date of delivery, IMETEC guarantees to repair or replace the appliance at no cost, unless one of the two solutions is disproportionate to the other. The buyer has the obligation to notify an IMETEC Service Centre of the non-conformity within two months after discovering the defect.

The warranty does not cover any part that may be defective due to:

a. damage from transport or accidental drops,
b. incorrect installation or inadequate electrical system,
c. repairs or alterations made by unauthorised personnel,
d. poor or incorrect maintenance and cleaning,
e. product and/or product parts subject to wear and/or consumables,
f. failure to comply with the appliance's operating instructions negligent or careless use.

EN

The list above is purely indicative and not exhaustive and in any case, this warranty shall not cover all circumstances that cannot be attributed to manufacturing defects of the appliance. The warranty also does not cover any case of improper use of the appliance and professional use.
IMETEC declines all responsibility for any damage that may directly or indirectly be caused to persons, property and pets as a result of failure to comply with all the instructions provided in the Instructions and Warnings Manual regarding appliance installation, use and maintenance.
This is without prejudice to any contractual warranty claims against the seller.

**Methods of support**

Appliance repairs must be carried out by an IMETEC Service Centre. If the faulty appliance is under warranty, it must be sent to the Service Centre together with a fiscal document that attests the date of sale or delivery.

# INTRODUCCIÓN

*Apreciado Cliente: Le agradecemos que haya elegido nuestro producto. Estamos convencidos de que valorará su calidad y fiabilidad ya que ha sido diseñado y fabricado teniendo como prioridad la satisfacción del cliente. Estas instrucciones de uso están en conformidad con la norma europea EN 82079.*

ES

**¡ADVERTENCIA! Instrucciones y advertencias para un uso seguro.**

**Antes de utilizar este aparato, lea atentamente las instrucciones de uso y, especialmente, las observaciones y advertencias de seguridad, que se deben respetar. Guarde este manual junto con su guía ilustrativa para consultas futuras. Si el aparato se cediera a otro usuario, asegúrese de entregarlo también junto con esta documentación.**

**NOTA: si tuviera dificultad en la comprensión de cualquier parte de este manual o surgieran dudas, póngase en contacto con la empresa a través de la dirección indicada en la última página, antes de usar el producto.**

**NOTA: las personas con baja visión pueden consultar la versión digital de este manual de instrucciones en la página web www.tenactagroup.com**

ES

# ÍNDICE


Introducción . . . . . pág. 29
Advertencias de seguridad . . . . . pág. 30
Instrucciones para el uso seguro de las pilas . . . . . pág. 33
Leyenda de los símbolos . . . . . pág. 34
Descripción del aparato y de los accesorios . . . . . pág. 35
Carga del aparato . . . . . pág. 35
Uso . . . . . pág. 36
Mantenimiento y conservación . . . . . pág. 38
Problemas y soluciones . . . . . pág. 39
Eliminación . . . . . pág. 39
Eliminación de la pila . . . . . pág. 40
Asistencia y garantía . . . . . pág. 41
Guía ilustrativa . . . . . I
Datos técnicos . . . . . II


# ADVERTENCIAS DE SEGURIDAD

- **Después de haber sacado el aparato del embalaje, compruebe que esté en perfecto estado basándose en el dibujo y si hubiera daños causados por el transporte. Si tiene dudas, no utilice el aparato y póngase en contacto con un centro de asistencia autorizado.**

**¡ATENCIÓN! Elimine cualquier material de información, tales como sellos, etiquetas, etc. del aparato antes de su uso.**

**¡ADVERTENCIA! Riesgo de asfixia. Los niños no deben jugar con el embalaje. Mantenga la bolsa de plástico fuera del alcance de los niños.**

- **Este aparato sólo debe utilizarse para el fin para el que fue diseñado, es decir, como un cortabarba de uso doméstico. Cualquier otro uso se considera no conforme con el uso previsto y por lo tanto peligroso.**
- **Antes de conectar el aparato a la red eléctrica, asegúrese de que el voltaje y la frecuencia indicados en los datos técnicos del aparato correspondan con los de la red eléctrica. Estos datos técnicos se encuentran en el aparato o en la fuente de suministro, de haberlos (consulte la guía ilustrativa).**
- **Este aparato puede funcionar de forma automática a una frecuencia de 50 Hz o 60 Hz.**
- **El aparato solo se debe usar con la unidad de alimentación proporcionada.**
- **Este aparato puede ser utilizado por niños mayores de 8 años y por personas con capacidades físicas, sensoriales o mentales reducidas o falta de experiencia y conocimientos si están supervisados o instruidos sobre el uso del aparato de una manera segura y tomando conciencia de los peligros relacionados. Los niños no deben jugar con el aparato. La limpieza y el mantenimiento a cargo del usuario no deben ser realizados por niños sin la debida supervisión.**

ES

- ⃠ NO use el aparato con las manos mojadas, los pies húmedos o descalzos.
- ⃠ NO tire del cable de alimentación o del mismo aparato para desconectar el enchufe de la toma de corriente.
- ⃠ NO tire o levante el aparato mediante el cable de alimentación.
- ⃠ NO exponga el aparato a la humedad o a los agentes atmosféricos (lluvia, sol, etc.) o a temperaturas extremas.
- Desconecte siempre el aparato de la red eléctrica antes de limpiarlo o realizar el mantenimiento y cuando el aparato no se use.
- Si el aparato se avería o funciona mal, apáguelo y no intervenga. Póngase en contacto con un centro de asistencia técnica autorizado para solicitar cualquier reparación.
- Si el cable de alimentación está dañado, deberá ser sustituido por un centro de asistencia técnica autorizado, para evitar cualquier riesgo.

¡ADVERTENCIA! Mantenga el aparato seco.

- Este aparato solo debe utilizarse con pelo humano.

NO utilice el aparato en animales, en pelucas ni en extensiones de cabello de material sintético.

- Para las características del aparato, consulte el embalaje exterior.
- Utilice el aparato solo con los accesorios suministrados, que forman parte esencial del aparato.

ES

## INSTRUCCIONES PARA EL USO SEGURO DE LAS PILAS

- ⃠ NO cargue las pilas con un equipo no indicado específicamente para este objetivo o con una modalidad que no se ajuste a las instrucciones de uso.
- ⃠ NO use las pilas suministradas junto con este aparato en otros aparatos.

¡PELIGRO! Riesgo de escape de sustancias corrosivas y explosión. NO desensamble las pilas ni las exponga a temperaturas demasiado altas, como las generadas por los rayos del sol, el fuego o fuentes similares. Las pilas NO deben cortocircuitarse, sufrir daños mecánicos, arrojarse al fuego, sumergirse en agua, guardarse con objetos metálicos o

**dejarse caer en superficies duras. Si la pila pierde líquido, evite el contacto de este con la piel, los ojos y la ropa.**

ES

- **NO use el aparato ni las pilas si estas últimas presentan señales de deterioro como: deformación, rayas, olores anómalos o superficie desteñida. En este caso, póngase en contacto con un centro de servicio autorizado.**

**¡PELIGRO! Riesgo de lesiones graves. Mantenga siempre las pilas fuera del alcance de los niños. En caso de ingestión, las pilas pueden provocar la muerte. Por tanto, manténgalas fuera del alcance de los niños en todo momento. En el caso de ingestión de una pila, póngase en contacto con un médico o con un centro toxicológico de inmediato.**

## REFERENCIA DE SÍMBOLOS

| | | | |
|---|---|---|---|
| | *Advertencia* | | *Prohibición* |
| | *Interruptor ON/OFF* | | *Nota* |

# DESCRIPCIÓN DEL APARATO Y DE LOS ACCESORIOS

Consulte la Figura [A] de la GUÍA ILUSTRATIVA para controlar el contenido de l paquete.

ES

1. Luz indicadora de carga (Roja) y de funcionamiento (Azul)
2. Botón ON/OFF
3. Mango
4. Conexión de carga directa o funcionamiento con red de alimentación
5. U-Blade
6. T-Blade
7. Peine U-blade (3-5-7-9-11-13 mm)
8. Peine T-blade (3-5-7-9-11-13 mm)
9. Adaptador CA/CC con cable de alimentación
10. Cepillo para barba
11. Aceite de lubricación para las cuchillas
12. Cepillo para la limpieza
13. Estuche

# CARGA DEL APARATO

Cargue el aparato 12 horas antes de usarlo por primera vez. El aparato completamente cargado tiene una autonomía de unos 45 minutos.

Antes de usar y de recargar el aparato, asegúrese siempre de el aparato esté completamente seco.

- Apague el aparato.
- Enchufe el adaptador (9) en una toma de corriente.
- Conecte el cable para la carga (9) en la conexión (4) situada en la parte más baja del recortador de barba [Fig. C1]. El indicador luminoso de carga (1) se encenderá con luz azul [Fig. C2].

**Advertencia:**
**El LED indicador de carga (1) no se apaga ni cambia de color cuando la carga se ha completado.**

No mantenga el aparato enchufado siempre en la toma de pared.

Apague siempre el cortapelo y extraiga el enchufe de la toma de corriente después del uso y de la operación de carga.

Para conservar la duración de la pila del aparato:

- No lo recargue todos los días. Se recomienda descargar completamente la batería cada seis meses y, después, recargarla durante 12 horas.
- No supere el tiempo de carga recomendado. La carga excesiva reduce la duración de las pilas recargables.
- Si no va a utilizar el producto durante un periodo de tiempo prolongado, recárguelo durante 12 horas antes de guardarlo.

ES

## USO

**¡ADVERTENCIA! NO utilice este aparato si presenta señales visibles de daños.**

**¡ADVERTENCIA! NO utilice el aparato si las cuchillas están estropeadas o no funcionan correctamente.**

Cerciórese de que la barba o pelo esté seco, limpio y sin laca, espuma ni gel; luego, cepille en la dirección de crecimiento desenredando todos los nudos.

**¡ADVERTENCIA! Desconecte el aparato antes de cambiar cualquier accesorio.**

### MONTAJE/DESMONTAJE DE LOS ACCESORIOS

- Para montar un accesorio: sujete el aparato con una mano, coloque el cabezal deseado y presione con fuerza hacia abajo hasta escuchar un “clic” [Fig. D1].
- Para desmontar un accesorio: presione la parte central de las cuchillas hacia arriba utilizando el pulgar [Fig. D2]; después, extraiga el cabezal del aparato.

## USO DEL PEINE REGULABLE (7 Y 8)

Para colocar el peine regulable (7 u 8) siga las siguientes indicaciones:

- Coloque el peine y presione con fuerza hacia abajo hasta oír un "clic" [Fig. E1].
- Para cambiar la longitud del peine regulable, empújelo hacia adelante o hacia atrás hasta obtener la longitud deseada [Fig. E2].
- Para quitar el peine regulable, apoye el pulgar bajo el gancho y apriete hacia arriba [Fig. E3].

ES

Al instalar los peines regulables (7 u 8), el aparato dispone de 6 configuraciones distintas para cortar el largo del cabello y de la barba:

| Configuración del peine U-Blade (7) | Longitud obtenida |
|---|---|
| 1 | 3mm |
| 2 | 5mm |
| 3 | 7mm |
| 4 | 9mm |
| 5 | 11mm |
| 6 | 13mm |

| Configuración del peine T-Blade (8) | Longitud obtenida |
|---|---|
| 1 | 3mm |
| 2 | 5mm |
| 3 | 7mm |
| 4 | 9mm |
| 5 | 11mm |
| 6 | 13mm |

## RECOMENDACIONES ÚTILES

- Empiece con la configuración más alta del peine regulable y reduzca gradualmente la configuración de la longitud del pelo.
- Para obtener el resultado ideal, utilice el aparato en la dirección opuesta a la dirección de crecimiento del pelo.
- Puesto que no todo el pelo crece en la misma dirección, el aparato debe seguir varias direcciones (hacia arriba, hacia abajo o transversal).
- Si se acumula mucho pelo en el peine regulable (7 y 8), quite el peine del aparato y sóplelo y/o sacúdalo para eliminarlo.
- Anote la configuración de la longitud del pelo usada al realizar un determinado corte a fin de recordarla para usos futuros.

**Uso sin el peine regulable (7 u 8)**

Si lo desea, el aparato puede usarse sin el peine regulable (7 y 8) para cortar el pelo y el vello que están muy cerca de la piel (a aproximadamente 1 mm).

**Cómo obtener el efecto "barba de 3 días"**

ES

El uso del cabezal recortador de barba U-blade (5) sin el peine (7) crea el efecto "BARBA DE TRES DÍAS" y permite efectuar un corte muy corto (de aproximadamente 1 mm).

Realice movimientos atentos y controlados al usar el recortador de barba (5) y toque ligeramente las partes que se han de cortar con el bloque de cuchillas.

**Uso del cepillo para barba (10)**

Cepille la barba desde arriba hacia abajo o en la dirección en que desea que se conforme la longitud.

## MANTENIMIENTO Y CONSERVACIÓN

**¡ADVERTENCIA! Desconecte siempre el aparato de la red eléctrica antes de limpiar o realizar el mantenimiento.**

**¡ADVERTENCIA! Desconecte siempre el aparato antes de reemplazar los accesorios.**

Limpie el aparato inmediatamente después de cada uso y cuando en la unidad de corte haya acumulaciones de pelo o de suciedad.

- Apague el aparato presionando el botón ON/OFF (2).
- Quite el cabezal presionando la parte central de las cuchillas hacia arriba con el dedo pulgar [Fig. D2].
- Utilice el cepillo pequeño (12) para eliminar los pelos residuales [Fig. F1].
- Seque todas las piezas con un paño suave y asegúrese de que estén completamente secas antes de utilizarlas o de guardarlas.
- No use polvos o líquidos abrasivos, como alcohol o gasolina para

limpiar el aparato.

- No sumerja el aparato en agua ni en ningún otro líquido puesto esto puede estropear el aparato.

**¡ADVERTENCIA! Antes de cada uso, lubrique bien toda la longitud de las cuchillas utilizando el aceite suministrado con el producto. Al finalizar cada uso, limpie las cuchillas con el peine suministrado y lubríquelas de nuevo.**

ES

**¡ADVERTENCIA! ¡Asegúrese de que todas las partes limpiadas se hayan secado completamente antes de volver a utilizar el aparato!**

## PROBLEMAS Y SOLUCIONES

| Problema | Causa | Solución |
|---|---|---|
| Las cuchillas no se deslizan | Cuchillas sin lubricar | Limpie con un cepillo pequeño y lubrique con el aceite suministrado con el producto |
| Las cuchillas se calientan | Cuchillas sin lubricar | Limpie con un cepillo pequeño y lubrique con el aceite suministrado con el producto |

## ELIMINACIÓN

El embalaje del producto está hecho de materiales reciclables. Elimine el embalaje respetando las normas de protección medioambiental pertinentes.

ES

En virtud del art. 26 del decreto legislativo italiano n.º 49 del 14 de marzo de 2014 “Aplicación de la Directiva 2012/19/UE sobre los residuos de aparatos eléctricos y electrónicos (RAEE)”, el símbolo del contenedor de basuras tachado presente en el embalaje indica que el producto debe recogerse de forma selectiva para su eliminación, separado de otros desechos, al final de su vida útil.

El usuario, por tanto, deberá entregar el aparato a un centro autorizado de reciclado de equipos eléctricos y electrónicos. En alternativa, se podrá entregar al distribuidor al comprar un aparato nuevo equivalente. Los distribuidores de productos electrónicos con zonas de ventas de por lo menos 400 $m^2$ tienen la obligación de recibir, gratuitamente y sin ninguna obligación de compra, productos electrónicos destinados a la eliminación que midan menos de 25 cm. Una adecuada recogida selectiva y el siguiente envío del aparato para el reciclaje, el tratamiento y la eliminación ecocompatible, contribuyen a evitar posibles consecuencias negativas para el medio ambiente y la salud pública y favorecen el reciclaje de los materiales que componen el aparato.

## ELIMINACIÓN DE LA PILA

Ni-MH

Este producto contiene una pila recargable de tipo Ni-MH.

- **Quite las pilas del aparato antes de eliminarlo.**

**¡ADVERTENCIA! Desconecte el aparato de la red de alimentación antes de quitar las pilas.**

Para información sobre la eliminación, póngase en contacto con el vendedor/distribuidor autorizado o con las autoridades competentes locales.

Desconecte el aparato de la toma de corriente y déjelo funcionar hasta que se detenga por completo.

Para el desmontaje **[Fig. G]**:

ES

1. Presione la parte central del bloque de cuchillas hacia arriba usando el pulgar hasta que se abra y después quítelo.
2. Use un destornillador para quitar la parte trasera.
3. Use unas tijeras para quitar las pilas.

- **Elimine las pilas en un centro de recogida específico.**
- **⃠ NO deseche las pilas junto con los residuos domésticos.**
- **⃠ NO recargue las pilas a temperaturas inferiores a 0 °C o superiores a los 45 °C.**

**¡ADVERTENCIA! Quite los cables uno a uno para extraer las pilas. Durante esta operación, evite el contacto entre los cables.**

## ASISTENCIA Y GARANTÍA

El aparato cuenta con una garantía de 2 años a partir de la fecha de compra. La fecha podrá constatarse en la factura o comprobante de compra (siempre y cuando resulte legible), a menos que el comprador pueda demostrar que la entrega se produjo más adelante. En caso de defectos en el producto presentes antes de la fecha de compra, IMETEC

garantiza la reparación o sustitución gratuita del aparato, a menos que una de las dos soluciones resulte desproporcionada con respecto a la otra. Es responsabilidad del comprador informar a un Centro de Servicio Técnico IMETEC sobre la no-conformidad en un plazo máximo de dos meses a partir de la detección del defecto.

ES

La garantía no cubre las partes que resulten defectuosas a causa de:

a. daños debidos al transporte o a caídas accidentales,
b. instalaciones incorrectas o sistemas eléctricos inadecuados,
c. reparaciones o alteraciones realizadas por personal no autorizado,
d. mantenimiento y limpieza insuficientes o incorrectos,
e. producto y/o partes de producto sujetos a desgaste y/o fungibles,
f. incumplimiento de las instrucciones de funcionamiento del aparato o uso negligente.

Esta lista es meramente indicativa y no exhaustiva, y, de cualquier manera, la garantía no cubrirá las circunstancias que no puedan atribuirse a defectos de fabricación del producto. Además, la garantía no cubre ningún caso de uso inadecuado del aparato ni de uso profesional.

IMETEC declina toda responsabilidad en caso de daños causados directa o indirectamente a personas, animales o cosas como resultado del incumplimiento de todas las instrucciones indicadas en el Manual de instrucciones y advertencias concernientes a la instalación, el uso y el mantenimiento del aparato.

Esto sin perjuicio alguno de las posibles reclamaciones de garantía contractual frente al vendedor.

**Métodos de asistencia**

Las reparaciones del aparato deben ser llevadas a cabo por un Centro de Servicio Técnico IMETEC. Si el aparato defectuoso se encuentra bajo garantía, deberá enviarse al Centro de Servicio Técnico junto con un documento fiscal que permita comprobar la fecha de compra o entrega.

# INTRODUÇÃO

*Prezado cliente, obrigado por ter escolhido o nosso produto. Temos certeza de que irá apreciar a sua qualidade e fiabilidade, pois foi projetado e fabricado tendo em vista, em primeiro lugar, a satisfação do cliente. As presentes instruções para a utilização estão em conformidade com a norma europeia EN 82079.*

PT

**ADVERTÊNCIA! Instruções e avisos para o emprego seguro do aparelho.**

**Antes de utilizar este aparelho, leia atentamente as instruções para o uso, principalmente as notas sobre a segurança e as advertências que devem ser respeitadas. Conserve este manual com o respetivo guia ilustrado para que possa ser consultado futuramente. No caso de ceder o aparelho a terceiros, entregar também toda a documentação.**

**NOTA: Se ao ler este manual algumas partes resultarem difíceis de entender, ou no caso de dúvidas antes de utilizar o produto, contacte a empresa junto à morada indicada na última página.**

**NOTA: os deficientes visuais podem consultar a versão digital destas instruções para o uso no site www.tenactagroup.com**

# ÍNDICE

Introdução . . . . . pág. 43
Avisos sobre a segurança . . . . . pág. 44
Instruções para o uso seguro das baterias . . . . . pág. 47
Legenda dos símbolos. . . . . pág. 48
Descrição do aparelho e dos acessórios . . . . . pág. 49
Carregamento do aparelho . . . . . pág. 49
Emprego. . . . . pág. 50
PT Manutenção e conservação . . . . . pág. 52
Problemas e soluções . . . . . pág. 53
Desmantelamento. . . . . pág. 53
Eliminação da bateria. . . . . pág. 54
Assistência e garantia . . . . . pág. 55
Guia ilustrado . . . . . I
Dados técnicos . . . . . II

# AVISOS SOBRE A SEGURANÇA

- **Após remover o aparelho da embalagem, controle a sua integridade com base no desenho e se há danos causados pelo transporte. Em caso de dúvida, não utilize o aparelho e contacte um Centro de Assistência Autorizado.**

**CUIDADO! Remova do aparelho todos os materiais com função de comunicação como, por exemplo, rótulos, etiquetas etc. antes do uso.**

**ADVERTÊNCIA! Risco de asfixia. As crianças não devem brincar com a embalagem. Mantenha o saco plástico fora do alcance de crianças.**

- **Este aparelho deve ser utilizado apenas para a finalidade para a qual foi concebido, ou seja, como aparador de barba para uso doméstico. Qualquer outro tipo de uso é considerado não conforme e, portanto, perigoso.**
- **Antes de ligar o aparelho à rede elétrica, certifique-se de que os parâmetros de tensão e frequência indicados nos dados técnicos do aparelho correspondam aos valores do fornecimento de energia elétrica. Estes dados técnicos estão indicados no aparelho ou na unidade de suprimento de energia, se houver (refira-se ao guias ilustrado).**
- **Este aparelho pode funcionar automaticamente com frequência de 50 Hz ou 60 Hz.**
- **O aparelho deve ser utilizado somente com a unidade de suprimento de energia fornecida.**
- **Este aparelho pode ser utilizado por crianças a partir dos 8 anos e por pessoas com capacidades físicas, mentais e sensoriais reduzidas ou sem experiência e conhecimento sobre o uso do produto se forem supervisionados ou instruídos sobre o uso do aparelho de forma segura e se compreenderem os perigos inerentes ao uso do mesmo. As crianças não devem brincar com o aparelho. As operações de limpeza e manutenção**

de usuário não devem ser feitas por crianças sem supervisão.

- ⃠ NÃO UTILIZE o aparelho com as mãos e pés molhados ou descalço.
- ⃠ NÃO puxe o cabo de alimentação ou o próprio aparelho para retirar a ficha da tomada.

PT

- ⃠ NÃO puxe ou levante o aparelho pelo cabo de alimentação.
- ⃠ NÃO EXPONHA o aparelho à humidade, agentes atmosféricos (chuva, sol, etc.) ou temperaturas extremas.
- Desligue o aparelho da rede elétrica antes de limpar ou efetuar a manutenção e quando o aparelho não estiver em uso.
- Em caso de defeito ou mau funcionamento do aparelho, desligue-o e não tente repará-lo. Contacte um centro de assistência técnica autorizada para efetuar as devidas reparações.
- Se o cabo de alimentação estiver danificado, deverá ser substituído por um centro de assistência técnica autorizado de modo a prevenir todos os riscos.

ADVERTÊNCIA! Mantenha o aparelho seco.

- **O aparelho só deve ser utilizado para cabelos humanos. NÃO utilize o aparelho em animais, perucas ou cabelos sintéticos postiços.**
- **Para as características do aparelho, refira-se à embalagem externa.**
- **Utilize o aparelho apenas com os acessórios fornecidos, que são partes essenciais do mesmo.**



## INSTRUÇÕES PARA O USO SEGURO DAS BATERIAS

- **⃠ NÃO recarregue as pilhas recarregáveis com equipamentos não expressamente indicados para este fim ou com modalidades diversas das que foram descritas nas instruções.**
- **⃠ NÃO use as pilhas fornecidas com este aparelho em outras aparelhagens.**

**PERIGO! Risco de vazamento de substância corrosiva e explosão. As pilhas NÃO devem ser desmontadas, expostas ao calor excessivo como à luz solar, ao fogo ou fontes similares. As pilhas NÃO devem ser colocadas em curto-circuito, mecanicamente danificadas, lançadas ao fogo, mergulhadas em água, armazenadas com objetos metálicos ou deitadas em**

**superfícies duras. Em caso de vazamentos de pilhas, evite qualquer contacto com a pele, olhos e vestuário.**

PT

- **NÃO utilize o aparelho e as pilhas em caso de qualquer sinal de deterioração como, por exemplo, deformação, riscos, odor anómalo ou descoloração da superfície. Neste caso, contacte o centro de assistência autorizada.**

**PERIGO! Risco de sérias lesões. Mantenha as pilhas sempre afastadas do alcance das crianças. As pilhas podem causar perigos mortais em caso de ingestão. Assim, mantenha as pilhas sempre afastadas do alcance das crianças. Em caso de ingestão, consulte imediatamente um médico ou o centro antivenenos local.**

## LEGENDA DOS SÍMBOLOS

| | | | |
|---|---|---|---|
| | *Aviso* | | *Proibição* |
| | *Interruptor ON/OFF* | | *Nota* |

# DESCRIÇÃO DO APARELHO E DOS ACESSÓRIOS

Consultar a Figura [A] no GUIA ILUSTRADO para controlar o conteúdo da embalagem.

1. Indicador luminoso de carga (vermelho) e de funcionamento (azul)
2. Botão ON/OFF
3. Empunhadura
4. Conexão de recarga direta ou funcionamento com rede de alimentação
5. U-Blade
6. T-Blade
7. Pente U-blade (3-5-7-9-11-13 mm)
8. Pente T-blade (3-5-7-9-11-13 mm)
9. Adaptador AC/DC com cabo de alimentação
10. Escova de barba
11. Óleo de lubrificação das lâminas
12. Escovinha para a limpeza
13. Estojo

PT

# CARREGAMENTO DO APARELHO

Carregue o aparelho por 12 horas antes de utilizá-lo pela primeira vez. O aparelho completamente carregado tem uma autonomia aproximada de 45 minutos.

Antes de usar e recarregar, certifique-se sempre de que o aparelho esteja completamente seco.

- Desligar o aparelho.
- Insira o adaptador (9) numa tomada elétrica.
- Conecte o cabo para o carregamento (9) na conexão (4) posicionada na parte mais baixa do aparador de barba [Fig. C1]. O indicador luminoso de carregamento (1) iluminar-se-á de azul [Fig. C2].

**Aviso:**
**O LED de carregamento (1) não se desliga ou muda de cor quando a recarga está completa.**

Não mantenha o aparelho sempre inserido na tomada da parede.

Desligue sempre o cortador de cabelos e retire a ficha da tomada depois do uso ou após a operação de carregamento.

Para conservar a duração da bateria do aparador de barba:

- Não recarregue todos os dias. Aconselha-se descarregar completamente a bateria a cada seis meses e, a seguir, recarregá-la por 12 horas.
- Não carregue o aparelho além do tempo recomendado. O carregamento excessivo reduz a duração das baterias recarregáveis.
- Se o produto não for utilizado por um período prolongado, deve ser recarregado por 12 horas antes de ser colocado no lugar de conservação.

PT

## EMPREGO

**ADVERTÊNCIA! NÃO utilize este aparelho em caso de sinais evidentes de danos.**

**ADVERTÊNCIA! NÃO utilize o aparelho se as lâminas estiverem danificadas ou se não funcionam corretamente.**

Certifique-se de que a barba ou os cabelos estejam secos, limpos e sem resíduos de laca, espuma modeladora ou gel para cabelos; escove na direção do crescimento dos cabelos desfazendo todos os nós.

**ADVERTÊNCIA! Desligue o aparelho antes de mudar seus acessórios.**

### CONEXÃO/DESCONEXÃO DOS ACESSÓRIOS

- Para inserir um acessório: mantenha o aparelho em uma mão, posicione o cabeçote desejado e pressione com força para baixo, até ouvir o som de encaixe (“click”), [Fig. D1]

- Para remover um acessório: pressione a parte central das lâminas para cima com o auxílio do polegar [Fig. D2] e extraia o cabeçote do aparelho.

## UTILIZAÇÃO DO PENTE REGULÁVEL (7 E 8)

Para inserir o pente regulável (7 ou 8), siga as indicações abaixo descritas:

- Posicione o pente e pressione com força para baixo até ouvir o som de encaixe ("click"), [Fig. E1].
- Para trocar os comprimentos do pente regulável, empurre para frente ou para trás até obter o comprimento desejado [Fig. E2].
- Para remover o pente regulável, apoie o polegar embaixo do gancho e aperte para cima [Fig. E3].

PT

Com os pentes reguláveis (7 ou 8) inseridos, o aparelho dispõe de 6 configurações diferentes para o comprimento dos cabelos e da barba:

| Definição do pente U-Blade (7) | Comprimento obtido | Definição do pente T-Blade (8) | Comprimento obtido |
|---|---|---|---|
| 1 | 3mm | 1 | 3mm |
| 2 | 5mm | 2 | 5mm |
| 3 | 7mm | 3 | 7mm |
| 4 | 9mm | 4 | 9mm |
| 5 | 11mm | 5 | 11mm |
| 6 | 13mm | 6 | 13mm |

## SUGESTÕES ÚTEIS

- Inicie com o ajuste mais alto do pente regulável e reduza gradualmente o ajuste do comprimento dos cabelos.
- Para obter um excelente resultado, utilize o aparelho em sentido oposto ao crescimento dos pelos.
- Visto que nem todos os pelos crescem na mesma parte, é necessário que o aparelho siga várias direções (para o alto, para baixo ou na transversal).
- Em caso de acúmulo de pelos no pente regulável (7 e 8), remova este pente do aparelho e assopre e ou sacuda para que os cabelos acumulados saiam.
- Anote os ajustes do comprimento dos cabelos utilizados para criar uma determinada modelagem de modo a ter um lembrete para sessões futuras.

**Utilização sem o pente regulável (7 ou 8)**

Se desejar, é possível utilizar o aparelho sem o pente regulável (7 e 8) para cortar os cabelos e os pelos muito próximos da pele (aproximadamente 1 mm).

**Como obter o efeito "3 dias"**

O uso do cabeçote regulador de barba U-blade (5) sem o pente (7) cria o efeito "3 DIAS" e permite um corte muito curto (aproximadamente 1 mm).

Execute movimentos atentos e controlados durante o uso do aparador de barba (5) e toque levemente as partes a cortar com o bloco de lâminas.

PT

**Uso da escova de barba (10)**

Pentear a barba de cima para baixo ou, de qualquer modo, sempre na direção que desejar fazer o formato do comprimento.

## MANUTENÇÃO E CONSERVAÇÃO

**ADVERTÊNCIA! Retirar sempre a ficha da tomada elétrica antes de efetuar a limpeza ou a manutenção.**

**ADVERTÊNCIA! Desligue sempre o aparelho antes de substituir os acessórios.**

Limpe o aparelho imediatamente após o uso e quando houver acúmulo de pelos ou sujeira na unidade para o corte.

- Desligue o aparelho atuando no botão ON/OFF (2).
- Remova o cabeçote pressionando a parte central das lâminas para cima com o auxílio do polegar [Fig. D2].
- Use a escova (12) para remover os pelos residuais [Fig. F1].
- Seque todas as partes com um pano macio e certifique-se de que estejam completamente secas antes de reutilizá-las ou recolocá-las no lugar de conservação.
- Não use pós ou líquidos abrasivos como álcool ou gasolina para limpar o aparelho.

- Não mergulhe o aparelho na água ou em qualquer outra forma de líquido para evitar danos.

**ADVERTÊNCIA! Antes do uso do aparelho, lubrifique bem toda a superfície das lâminas utilizando o óleo fornecido na embalagem. No final de cada emprego, limpe as lâminas com o pente fornecido e lubrifique-as novamente.**

PT

**ADVERTÊNCIA! Certifique-se de que todas as peças limpas estejam completamente secas antes de utilizar o aparelho!**

## PROBLEMAS E SOLUÇÕES

| Problema | Causa | Solução |
|---|---|---|
| As lâminas não deslizam. | Não foi feita a lubrificação das lâminas. | Limpar com uma pequena escova e lubrificar com o óleo fornecido de série. |
| As lâminas se aquecem. | Não foi feita a lubrificação das lâminas. | Limpar com uma pequena escova e lubrificar com o óleo fornecido de série. |

## DESMANTELAMENTO

O produto é embalado em materiais recicláveis. Elimine a embalagem em conformidade com as normas de proteção ambiental.

Nos termos do Art. 26 do Decreto Legislativo italiano nº 49 de 14 de março de 2014 "Implementação da Diretiva 2012/19 /UE relativa aos equipamentos elétricos e eletrónicos (WEEE)", o símbolo do bidão cruzado no aparelho ou em sua embalagem indica que o produto deve ser eliminado separadamente dos outros resíduos no final de sua vida útil.

PT

Portanto, o usuário deve levar o aparelho a um centro de reciclagem adequado para equipamentos elétricos e eletrónicos. Como alternativa, ao invés de eliminá-lo, o aparelho pode ser entregue ao revendedor no momento da compra de um novo aparelho equivalente. É possível entregar produtos eletrónicos com menos de 25 cm, gratuitamente e sem obrigação de compra, a varejistas com área de vendas de pelo menos 400 $m^2$ . A adequada recolha diferenciada para o sucessivo procedimento de desmantelamento do aparelho para reciclagem, que inclui tratamento e eliminação ecológica, contribui a evitar efeitos adversos ao ambiente e à saúde e promove a reciclagem e reutilização de materiais com os quais o aparelho é composto.

## ELIMINAÇÃO DA BATERIA

Ni-MH

Este produto contém uma bateria recarregável de tipo Ni-MH.

- **Remova as pilhas do aparelho antes de eliminá-lo.**

**ADVERTÊNCIA! Desligue o aparelho da rede elétrica antes de remover as baterias.**

Para informações sobre a eliminação, contacte o revendedor autorizado ou as autoridades locais.

Desligue o aparelho da tomada elétrica e deixe-o funcionar até que pare completamente.

Para a desmontagem, **[Fig. G]**:

1. Pressione a parte central do bloco de lâminas para cima com o auxílio do polegar até que se abra e, em seguida, remova-o do aparelho.
2. Use uma chave de fendas para remover a parte traseira.
3. Use um par de tesouras para remover as baterias.



- **Eliminar as baterias num centro específico de coleta.**
- **⃠ NÃO elimine as baterias juntamente com os resíduos domésticos.**
- **⃠ NÃO recarregue as baterias em ambientes com temperaturas inferiores a 0°C e superiores a 45°C.**

**ADVERTÊNCIA! Corte os cabos da bateria, um por um, para removê-las. Não permita que os cabos se toquem durante esta operação.**

## ASSISTÊNCIA E GARANTIA

O aparelho é garantido por um período de dois anos a partir da data da compra. A data indicada na fatura/recibo de pagamento (se legível) será considerada a data da compra a menos que o comprador possa provar que a entrega foi feita sucessivamente. Em caso de defeito detetado no produto antes da data de entrega, IMETEC garante a reparação ou substituição do aparelho de forma gratuita exceto se uma das soluções for desproporcionada à outra. O comprador tem a obrigação de notificar um centro de assistência IMETEC sobre o estado de não-conformidade

do aparelho dentro de dois meses a partir da descoberta do defeito.
A garantia não cobre qualquer peça que ter defeitos devido a:

a. danos decorrentes do transporte ou quedas acidentais,
b. instalação incorreta ou sistema elétrico inadequado,
c. reparos ou alterações feitos por pessoal não autorizado,
d. manutenção e limpeza escassa ou incorreta,
e. produto e ou peças de produto sujeitas a desgaste e ou consumíveis,
f. desrespeito às instruções de uso do aparelho ou uso negligente.

PT

A lista acima indicada é meramente indicativa e não exaustiva e, de qualquer modo, esta garantia não cobre todas as circunstâncias que não podem ser atribuídas a defeitos de fabricação do aparelho. A garantia não cobre defeitos em caso de uso indevido ou profissional do aparelho.
IMETEC não se responsabiliza por danos que possam ser causados a pessoas, bens materiais e animais de estimação, direta ou indiretamente, decorrentes do desrespeito a todas as instruções fornecidas no ‘’Manual de Instruções e Avisos’’ referentes à instalação, uso e manutenção do aparelho.
Neste caso, não é possível reivindicar garantia contratual ao vendedor.

**Métodos de suporte**

A reparação do aparelho deve ser realizada por um serviço de assistência técnica IMETEC. Se o aparelho com defeito estiver no período de garantia, deve ser enviado ao Centro de Serviços juntamente com um documento fiscal que possa confirmar a data de venda ou entrega.

# ΕΙΣΑΓΩΓΗ

*Αγαπητέ πελάτη, σας ευχαριστούμε για την επιλογή του προϊόντος μας. Είμαστε σίγουροι ότι θα εκτιμήσετε την ποιότητα και αξιοπιστία αυτής της συσκευής, η οποία σχεδιάστηκε και κατασκευάστηκε με προτεραιότητα την ικανοποίηση του πελάτη. Οι παρούσες οδηγίες χρήσης συμμορφώνονται με το ευρωπαϊκό πρότυπο EN 82079.*

**ΠΡΟΕΙΔΟΠΟΙΗΣΗ! Οδηγίες και προειδοποιήσεις για ασφαλή χρήση.**

**Πριν χρησιμοποιήσετε αυτή τη συσκευή, διαβάστε προσεκτικά τις οδηγίες χρήσης και συγκεκριμένα τις υποδείξεις ασφαλείας και προειδοποιήσεις που θα πρέπει να εφαρμόζονται. Κρατήστε το εγχειρίδιο αυτό μαζί με τον επεξηγηματικό οδηγό για μελλοντική χρήση. Αν πρέπει να μεταβιβάσετε τη συσκευή σε άλλο χρήστη, βεβαιωθείτε ότι υπάρχει επίσης και η παρούσα τεκμηρίωση.**

EL

**ⓘ ΣΗΜΕΙΩΣΗ: αν είναι δύσκολη η κατανόηση κάποιου μέρους του εγχειριδίου αυτού ή υπάρχουν αμφιβολίες, επικοινωνήστε με την εταιρεία στη διεύθυνση που υποδεικνύεται στην τελευταία σελίδα πριν χρησιμοποιήσετε το προϊόν.**

**ⓘ ΣΗΜΕΙΩΣΗ: άτομα με μειωμένη όραση μπορούν να επισκεφθούν την ψηφιακή έκδοση αυτών των οδηγιών χρήσης στην ιστοσελίδα www.tenactagroup.com**

# ΠΕΡΙΕΧΟΜΕΝΑ

Εισαγωγη. . . . . σελ. 57
Επισημανσεις ασφαλειας. . . . . σελ. 58
Οδηγίες για την ασφαλή χρήση των μπαταριών. . . . . σελ. 61
Λεζάντα συμβόλων . . . . . σελ. 62
Περιγραφη της συσκευης και των εξαρτηματων . . . . . σελ. 63
Φόρτιση της συσκευής . . . . . σελ. 63
Χρήση. . . . . σελ. 64
Συντήρηση και αποθήκευση . . . . . σελ. 66
Προβλήματα και λύσεις. . . . . σελ. 67
Διάθεση . . . . . σελ. 67
Διαθεση της μπαταριας . . . . . σελ. 68
Τεχνικη βοηθεια και εγγυηση . . . . . σελ. 69
Επεξηγηματικός οδηγός. . . . . I
Τεχνικά στοιχεία. . . . . II

EL

# ΕΠΙΣΗΜΑΝΣΕΙΣ ΑΣΦΑΛΕΙΑΣ

- **Αφού αφαιρέσετε τη συσκευή από τη συσκευασία της, βεβαιωθείτε για την ακεραιότητά της βάσει του σχεδίου και για την παρουσία τυχόν ζημιών λόγω μεταφοράς. Αν έχετε αμφιβολία, μη χρησιμοποιείτε τη συσκευή και επικοινωνήστε με ένα εξουσιοδοτημένο κέντρο τεχνικής βοήθειας.**

**ΠΡΟΣΟΧΗ! Αφαιρέστε όλα τα υλικά επικοινωνίας όπως ετικέτες, σημάνσεις κλπ. από τη συσκευή πριν τη χρησιμοποιήσετε.**

**ΠΡΟΕΙΔΟΠΟΙΗΣΗ! Κίνδυνος ασφυξίας. Τα παιδιά δεν πρέπει να παίζουν με τη συσκευή. Κρατήστε την πλαστική σακούλα μακριά από τα παιδιά.**

- Η παρούσα συσκευή πρέπει να χρησιμοποιείται μόνο για το σκοπό που σχεδιάστηκε, δηλαδή ως κόπτης ψωμιού για χρήση στο σπίτι. Οποιαδήποτε άλλη χρήση δεν θεωρείται σύμφωνη με την προβλεπόμενη χρήση και επομένως είναι επικίνδυνη.
- Πριν συνδέσετε τη συσκευή με το ηλεκτρικό δίκτυο, βεβαιωθείτε ότι η τάση και συχνότητα που υποδεικνύονται στα τεχνικά στοιχεία της συσκευής αντιστοιχούν σε εκείνα του ηλεκτρικού δικτύου. Αυτά τα τεχνικά στοιχεία υπάρχουν στη συσκευή ή στη μονάδα ηλεκτρικής τροφοδοσίας, αν υπάρχει (δείτε τον επεξηγηματικό οδηγό).
- Η συσκευή αυτή μπορεί να λειτουργεί αυτόματα σε συχνότητα 50 Hz ή 60 Hz.
- Η συσκευή πρέπει να χρησιμοποιείται μόνο με την τροφοδοτική μονάδα ισχύος που παρέχεται.
- Η συσκευή αυτή μπορεί να χρησιμοποιηθεί από παιδιά ηλικίας 8 ετών και άνω και από άτομα με μειωμένες σωματικές, αισθητηριακές ή πνευματικές ικανότητες ή έλλειψη εμπειρίας και γνώσης αν επιβλέπονται ή καθοδηγούνται σχετικά με την ασφαλή χρήση της συσκευής και κατανοούν τους κινδύνους που ενυπάρχουν. Τα παιδιά δεν πρέπει να παίζουν με τη συσκευή. Ο καθαρισμός και η συντήρηση δεν πρέπει να γίνεται από παιδιά χωρίς επίβλεψη.

- ⃠ ΜΗ χρησιμοποιείτε τη συσκευή με βρεγμένα χέρια, υγρά ή γυμνά πόδια.
- ⃠ ΜΗΝ τραβάτε το ηλεκτρικό καλώδιο ή τη συσκευή για να τη βγάλετε την πρίζα.
- ⃠ ΜΗΝ τραβάτε ή ανασηκώνετε τη συσκευή από το ηλεκτρικό καλώδιο.
- ⃠ ΜΗΝ εκθέτετε τη συσκευή σε υγρασία, ατμοσφαιρικούς παράγοντες (βροχή, ήλιο, κλπ.) ή σε ακραίες θερμοκρασίες.

EL

- Αποσυνδέετε πάντα τη συσκευή από το ηλεκτρικό ρεύμα πριν τον καθαρισμό ή τη συντήρηση και αν δεν τη χρησιμοποιείτε.
- Αν η συσκευή έχει υποστεί ζημιά ή δυσλειτουργεί, απενεργοποιήστε τη και μην την παραβιάζετε. Επικοινωνήστε με ένα εξουσιοδοτημένο κέντρο τεχνικής υποστήριξης για τις οποιεσδήποτε επισκευές.
- Αν έχει καταστραφεί το ηλεκτρικό καλώδιο πρέπει να αντικαθίσταται από ένα εξουσιοδοτημένο κέντρο τεχνικής υποστήριξης, ούτως ώστε να εξαλείφεται κάθε κίνδυνος.

ΠΡΟΕΙΔΟΠΟΙΗΣΗ! Κρατήστε στεγνή τη συσκευή.

- Η συσκευή πρέπει να χρησιμοποιείτε μόνο σε μαλλιά

ανθρώπων. ΜΗ χρησιμοποιείτε τη συσκευή σε ζώα ή σε περούκες και εξαρτήματα μαλλιών από συνθετικό υλικό.

- Για τα χαρακτηριστικά της συσκευής, ανατρέξτε στην εξωτερική συσκευασία.
- Χρησιμοποιήστε τη συσκευή μόνο με τα εξαρτήματα που παρέχονται τα οποία αποτελούν ένα ουσιαστικό μέρος της συσκευής.

EL

## ΟΔΗΓΙΕΣ ΓΙΑ ΤΗΝ ΑΣΦΑΛΗ ΧΡΗΣΗ ΤΩΝ ΜΠΑΤΑΡΙΩΝ

- ⃠ ΜΗ φορτίζετε τις επαναφορτιζόμενες μπαταρίες με εξοπλισμό που δεν ενδείκνυται ειδικά για το σκοπό αυτό ή με διαφορετικό τρόπο από εκείνον που περιγράφεται στις οδηγίες χρήσης.
- ⃠ ΜΗ χρησιμοποιείτε τις μπαταρίες που παρέχονται για αυτή τη συσκευή σε άλλες συσκευές.

ΚΙΝΔΥΝΟΣ! Κίνδυνος διαρροής διαβρωτικής ουσίας και έκρηξη. Οι μπαταρίες ΔΕΝ θα πρέπει να αποσυναρμολογούνται, να εκτίθενται σε υπερβολική θερμότητα όπως ηλιακή, από φωτιά ή παρόμοιες πηγές. ΔΕΝ θα πρέπει να βραχυκυκλώνονται, να καταστρέφονται μηχανικά, να ρίχνονται στη φωτιά, να τοποθετούνται σε νερό, να αποθηκεύονται με μεταλλικά αντικείμενα, να πέφτουν σε σκληρές

επιφάνειες. Σε περίπτωση διαρροής της μπαταρίας, αποφεύγετε κάθε επαφή με το δέρμα, τα μάτια και τα ρούχα.

- ΜΗ χρησιμοποιείτε τη συσκευή και τις μπαταρίες αν οι μπαταρίες παρουσιάζουν κάποιο σημάδι φθοράς όπως: παραμόρφωση, γρατζουνιές, ανώμαλη οσμή ή αποχρωματισμό της επιφάνειας. Σε αυτήν την περίπτωση επικοινωνήστε με το εξουσιοδοτημένο κέντρο τεχνικής βοήθειας.

EL

ΚΙΝΔΥΝΟΣ! Κίνδυνος σοβαρού τραυματισμού. Κρατείτε πάντα τις μπαταρίες μακριά από τα παιδιά. Σε περίπτωση κατάποσης, οι μπαταρίες μπορεί να προκαλέσουν θανατηφόρες βλάβες. Για το λόγο αυτό, κρατείτε πάντα τις μπαταρίες μακριά από τα παιδιά. Σε περίπτωση κατάποσης της μπαταρίας, επικοινωνήστε με το γιατρό ή με το τοπικό κέντρο δηλητηριάσεων αμέσως.

## ΛΕΖΑΝΤΑ ΣΥΜΒΟΛΩΝ

| | | | |
|---|---|---|---|
| | *Προειδοποίηση* | | *Απαγόρευση* |
| | *Διακόπτης ON/OFF* | | *Σημείωση* |

# ΠΕΡΙΓΡΑΦΗ ΤΗΣ ΣΥΣΚΕΥΗΣ ΚΑΙ ΤΩΝ ΕΞΑΡΤΗΜΑΤΩΝ

Ανατρέξτε στην Εικόνα [A] του ΕΠΕΞΗΓΗΜΑΤΙΚΟΥ ΟΔΗΓΟΥ για να ελέγξετε το περιεχόμενο της συσκευασίας.

1. Λυχνία φόρτισης (Κόκκινη) και λειτουργίας (Μπλε)
2. Κουμπί ON/OFF
3. Χειρολαβή
4. Σύνδεση απευθείας επαναφόρτισης ή λειτουργίας με το δίκτυο τροφοδοσίας
5. U-Blade
6. T-Blade
7. Χτένα U-blade (3-5-7-9-11-13mm)
8. Χτένα T-blade (3-5-7-9-11-13mm)
9. Αντάπτορας AC/DC με καλώδιο τροφοδοσίας
10. Βούρτσα για γένια
11. Λάδι λίπανσης λαμών
12. Βουρτσάκι καθαρισμού
13. Θήκη

EL

# ΦΟΡΤΙΣΗ ΤΗΣ ΣΥΣΚΕΥΗΣ

Φορτίστε τη συσκευή για 12 ώρες πριν αρχίσετε να τη χρησιμοποιείτε για πρώτη φορά. Η συσκευή πλήρως φορτισμένη έχει αυτονομία περίπου 45 λεπτών.

Πριν από τη χρήση και την επαναφόρτιση να βεβαιώνεστε πάντα ότι η συσκευή είναι τελείως στεγνή.

- Σβήστε τη συσκευή.
- Τοποθετήστε τον προσαρμογέα (9) σε μία πρίζα ρεύματος.
- Συνδέστε το καλώδιο φόρτισης (9) στη σύνδεση (4) που βρίσκεται στο χαμηλότερο μέρος της κουρευτικής μηχανής για γένια [Εικ. C1]. Η λυχνία φόρτισης (1) θα ανάψει σε χρώμα μπλε [Εικ. C2].

**Προειδοποίηση:**
**Το LED φόρτισης (1) δεν απενεργοποιείται ή αλλάζει χρώμα όταν ολοκληρώνεται η φόρτιση.**

Μην κρατάτε τη συσκευή πάντα συνδεδεμένη στην πρίζα του τοίχου.

Σβήνετε πάντα την κουρευτική μηχανή και αποσυνδέστε την πρίζα από το ρεύμα μετά τη χρήση και μετά τη φόρτιση.

Για να διασφαλίσετε τη διάρκειας της μπαταρίας της κουρευτικής μηχανής

για γένια:

- Μην την επαναφορτίζετε κάθε μέρα. Συνιστάται η πλήρης αποφόρτιση της μπαταρίας κάθε έξι μήνες και η μετέπειτα επαναφόρτισή της για 12 ώρες.
- Μη φορτίζετε τη συσκευή πέρα από το συνιστώμενο χρόνο. Η υπερβολική φόρτιση θα μειώσει τη διάρκεια των επαναφορτιζόμενων μπαταριών.
- Αν το προϊόν δε χρησιμοποιείται για μεγάλο χρονικό διάστημα, θα πρέπει να επαναφορτιστεί για 12 ώρες πριν τοποθετηθεί στο χώρο της αποθήκευσης.

## ΧΡΗΣΗ

EL

**ΠΡΟΕΙΔΟΠΟΙΗΣΗ! ΜΗ χρησιμοποιείτε τη συσκευή αν υπάρχουν ορατά σημάδια ζημιάς.**

**ΠΡΟΕΙΔΟΠΟΙΗΣΗ! ΜΗ χρησιμοποιείτε τη συσκευή αν οι λάμες έχουν υποστεί ζημιά ή δεν λειτουργούν σωστά.**

Βεβαιωθείτε ότι τα γένια ή τα μαλλιά είναι στεγνά, καθαρά και χωρίς κανένα ίχνος λακ, αφρού ή ζελέ μαλλιών, στη συνέχεια χτενίστε τα από τις ρίζες προς τις άκρες και ξεμπερδέψτε όλους τους κόμπους.

**ΠΡΟΕΙΔΟΠΟΙΗΣΗ! Απενεργοποιήστε τη συσκευή πριν φορτίσετε οποιοδήποτε αξεσουάρ.**

### ΣΥΝΔΕΣΗ/ΑΠΟΣΥΝΔΕΣΗ ΤΩΝ ΑΞΕΣΟΥΑΡ

- Για να τοποθετήσετε ένα αξεσουάρ: κρατήστε τη συσκευή με το ένα χέρι, τοποθετήστε την επιθυμητή κεφαλή και πατήστε με δύναμη προς τα κάτω μέχρι να ακουστεί ένα “κλικ” [Εικ. D1].
- Για να αφαιρέσετε το αξεσουάρ: πατήστε το κεντρικό μέρος των λαμών προς τα πάνω χρησιμοποιώντας τον αντίχειρα [Εικ. D2], στη συνέχεια βγάλτε την κεφαλή από τη συσκευή.

## ΧΡΗΣΗ ΤΗΣ ΡΥΘΜΙΖΟΜΕΝΗΣ ΧΤΕΝΑΣ (7 ΚΑΙ 8)

Για να τοποθετήσετε τη ρυθμιζόμενη χτένα (7 ή 8) ακολουθήστε τις παρακάτω υποδείξεις:

- Τοποθετήστε τη χτένα και πατήστε με δύναμη προς τα κάτω μέχρι να ακουστεί ένα “κλικ” [Εικ. E1].
- Για να αλλάξετε τα μήκη της ρυθμιζόμενης χτένας, σπρώξτε εμπρός ή πίσω μέχρι να φτάσετε στο επιθυμητό μήκος [Εικ. E2].
- Για την αφαίρεση της ρυθμιζόμενης χτένας, τοποθετήστε τον αντίχειρα κάτω από το γάντζο και πιέστε προς τα πάνω [Εικ. E3].

Με τις ρυθμιζόμενες χτένες (7 ή 8) τοποθετημένες, η συσκευή διαθέτει 6 διαφορετικές ρυθμίσεις για το μήκος των μαλλιών και των γενιών:

EL

| Ρύθμιση χτένας U-Blade (7) | Επίτευξη μήκους | Ρύθμιση χτένας T-Blade (8) | Επίτευξη μήκους |
|---|---|---|---|
| 1 | 3mm | 1 | 3mm |
| 2 | 5mm | 2 | 5mm |
| 3 | 7mm | 3 | 7mm |
| 4 | 9mm | 4 | 9mm |
| 5 | 11mm | 5 | 11mm |
| 6 | 13mm | 6 | 13mm |

## ΧΡΗΣΙΜΕΣ ΣΥΜΒΟΥΛΕΣ

- Ξεκινήστε με την πιο υψηλή ρύθμιση της ρυθμιζόμενης χτένας και μειώνετε βαθμιαία τη ρύθμιση του μήκους των μαλλιών.
- Για ένα άριστο αποτέλεσμα, χρησιμοποιήστε τη συσκευή σε αντίθετη κατεύθυνση από την ανάπτυξη της τρίχας.
- Εφόσον δεν μεγαλώνουν όλες οι τρίχες από το ίδιο μέρος, η συσκευή θα πρέπει να ακολουθεί διαφορετικές κατευθύνσεις (ψηλά, χαμηλά ή εγκάρσια).
- Αν στη ρυθμιζόμενη χτένα (7 και 8) συσσωρεύονται πολλές τρίχες, αφαιρέστε τη χτένα από τη συσκευή και φυσήξτε ή/και τινάξτε για να βγουν οι συσσωρευμένες τρίχες.
- Σημειώστε τις ρυθμίσεις του μήκους των μαλλιών που χρησιμοποιήσατε για να δημιουργήσετε κάποιο χτένισμα ούτως ώστε να το θυμάστε για τις μελλοντικές χρήσεις.

**Χρήση χωρίς τη ρυθμιζόμενη χτένα (7 ή 8).**

Αν το επιθυμείτε, μπορείτε να χρησιμοποιήσετε τη συσκευή χωρίς τη ρυθμιζόμενη χτένα (7 και 8) για το κούρεμα των μαλλιών και των τριχών πολύ κοντά στο δέρμα (περίπου 1 mm).

**Πώς να πετύχετε το αποτέλεσμα "3 ημερών"**

Η χρήση της κεφαλής κουρέματος για γένια U-blade (5) χωρίς τη χτένα (7) δημιουργεί το αποτέλεσμα "3 ΗΜΕΡΩΝ" και επιτρέπει ένα πολύ κοντό κούρεμα (περίπου 1mm).

Πραγματοποιείτε προσεκτικές κινήσεις και ελεγχόμενες κατά τη χρήση της κουρευτικής μηχανής για γένια (5) και πάρτε ξυστά τα μέρη που θέλετε να κουρέψετε με το μπλοκ λαμών.

EL **Χρήση της βούρτσας για γένια (10)**

Βουρτσίστε τα γένια από πάνω προς τα κάτω ή προς την κατεύθυνση στην οποία επιθυμείτε να δώσετε τη φόρμα του μήκους.

## ΣΥΝΤΗΡΗΣΗ ΚΑΙ ΑΠΟΘΗΚΕΥΣΗ

**ΠΡΟΕΙΔΟΠΟΙΗΣΗ! Αποσυνδέετε πάντα τη συσκευή από το ηλεκτρικό ρεύμα πριν τις εργασίες καθαρισμού ή συντήρησης.**

**ΠΡΟΕΙΔΟΠΟΙΗΣΗ! Απενεργοποιείτε πάντα τη συσκευή πριν αντικαταστήσετε τα αξεσουάρ.**

Καθαρίστε τη συσκευή αμέσως μετά από κάθε χρήση και όταν στη μονάδα κοπής συσσωρεύονται τρίχες ή ακαθαρσίες.

- Σβήστε τη συσκευή πατώντας το διακόπτη ON/OFF (2).
- Αφαιρέστε την κεφαλή που χρησιμοποιείτε πατώντας το κεντρικό μέρος των λαμών προς τα πάνω χρησιμοποιώντας τον αντίχειρα [Εικ. D2].
- Χρησιμοποιήστε το βουρτσάκι (12) για να αφαιρέσετε τις υπόλοιπες τρίχες [Εικ. F1].
- Σκουπίστε όλα τα εξαρτήματα με ένα απαλό πανί και βεβαιωθείτε ότι έχουν στεγνώσει εντελώς πριν τα χρησιμοποιήσετε ξανά ή τα τοποθετήσετε στη θέση τους.

- Μην χρησιμοποιείτε σκόνες ή διαβρωτικά υγρά, όπως αλκοόλ ή βενζίνη για να καθαρίσετε τη συσκευή.
- Μην βυθίζετε τη συσκευή σε νερό ή σε οποιοδήποτε άλλο υγρό ούτως ώστε να μην προκληθούν ζημιές.

**ΠΡΟΕΙΔΟΠΟΙΗΣΗ! Πριν από κάθε χρήση της συσκευής λιπάνετε τις λάμες καλά σε όλο το μήκος τους χρησιμοποιώντας το λάδι που παρέχεται στο πακέτο. Στο τέλος κάθε χρήσης καθαρίστε τις λάμες με τη χτένα που παρέχεται και λιπάνετέ τις πάλι.**

EL

**ΠΡΟΕΙΔΟΠΟΙΗΣΗ! Βεβαιωθείτε ότι όλα τα καθαρισμένα μέρη είναι εντελώς στεγνά πριν χρησιμοποιήσετε τη συσκευή!**

## ΠΡΟΒΛΗΜΑΤΑ ΚΑΙ ΛΥΣΕΙΣ

| Πρόβλημα | Αιτία | Λύση |
|---|---|---|
| Δεν κυλούν οι λεπίδες. | Ελλιπής λίπανση των λεπίδων | Καθαρίστε με μια βούρτσα και λιπάνετε με το λάδι που παρέχεται. |
| Οι λεπίδες θερμαίνονται | Ελλιπής λίπανση των λεπίδων | Καθαρίστε με μια βούρτσα και λιπάνετε με το λάδι που παρέχεται. |

## ΔΙΑΘΕΣΗ

Το προϊόν είναι συσκευασμένο σε ανακυκλώσιμα υλικά. Απορρίψτε τη συσκευασία σύμφωνα με τα πρότυπα για την προστασία του περιβάλλοντος.

Σύμφωνα με το άρθρο 26 του ιταλικού νομοθετικού διατάγματος αριθμ. 49 της 14ης Μαρτίου 2014 «Εφαρμογή της οδηγίας 2012/19/ΕΕ σχετικά με

τα απόβλητα ηλεκτρικού και ηλεκτρονικού εξοπλισμού (ΑΗΗΕ)», το σύμβολο του διαγραμμένου κάδου πάνω στη συσκευή ή τη συσκευασία της δείχνει ότι το προϊόν πρέπει να απορρίπτεται χωριστά από τα άλλα απόβλητα στο τέλος της ωφέλιμης ζωής του.

Ωστόσο ο χρήστης πρέπει να παραδίδει τη συσκευή σε ένα κατάλληλο κέντρο ανακύκλωσης ηλεκτρικού και ηλεκτρονικού εξοπλισμού. Εναλλακτικά, αντί του χειρισμού των αποβλήτων, η συσκευή μπορεί να παραδοθεί στο κατάστημα λιανικής πώλησης κατά την αγορά μιας νέας, ισοδύναμης συσκευής. Τα καταστήματα λιανικής πώλησης ηλεκτρονικών προϊόντων που έχουν μια περιοχή πωλήσεων τουλάχιστον 400 $m^2$ μπορούν επίσης να χειρίζονται ηλεκτρονικά προϊόντα που πρόκειται να διατεθούν, μεγέθους μικρότερο από 25 cm, δωρεάν και χωρίς καμία υποχρέωση αγοράς. Η κατάλληλη διαχωρισμένη συλλογή για τη μετέπειτα διαδικασία της ανακύκλωσης της εκτός λειτουργίας συσκευής, που περιλαμβάνει την επεξεργασία και τη φιλική προς το περιβάλλον διάθεση προλαμβάνει τις αρνητικές επιπτώσεις στο περιβάλλον και στην υγεία και προωθεί την επαναχρησιμοποίηση ή/και ανακύκλωση των υλικών της συσκευής.

EL

## ΔΙΑΘΕΣΗ ΤΗΣ ΜΠΑΤΑΡΙΑΣ

Το παρόν προϊόν περιέχει μια επαναφορτιζόμενη μπαταρία τύπου Ni-MH.

- **Αφαιρέστε τις μπαταρίες από τη συσκευή πριν από τη διάθεσή τους.**

**ΠΡΟΕΙΔΟΠΟΙΗΣΗ! Αποσυνδέστε τη συσκευή από το ηλεκτρικό ρεύμα πριν αφαιρέσετε τις μπαταρίες.**

Για πληροφορίες σχετικά με την απόρριψη, επικοινωνήστε με τον εξουσιοδοτημένο πωλητή ή τους τοπικούς φορείς.

Αποσυνδέστε τη συσκευή από την πρίζα τροφοδοσίας και αφήστε την να λειτουργήσει μέχρι να σταματήσει.

Για την αποσυναρμολόγηση **[Εικ. G]**:

1. Πατήστε το κεντρικό μέρος του μπλοκ λαμών (5) προς τα πάνω χρησιμοποιώντας τον αντίχειρα μέχρι να ανοίξει, στη συνέχεια, αφαιρέστε το από τη συσκευή.
2. Χρησιμοποιήστε ένα κατσαβίδι για να αφαιρέσετε το πίσω περίβλημα.
3. Χρησιμοποιήστε ένα ψαλίδι για να αφαιρέστε τις μπαταρίες.

- **Απορρίψτε τις μπαταρίες σε ένα ειδικό κέντρο συλλογής.**
- **⃠Μην απορρίπτετε τις μπαταρίες στα αστικά απόβλητα.**
- **⃠ΜΗΝ επαναφορτίζετε τις μπαταρίες σε θερμοκρασίες κάτω των 0 °C και ανώτερες των 45 °C.**

EL

**ΠΡΟΕΙΔΟΠΟΙΗΣΗ! Κόψτε τα καλώδια της μπαταρίας ένα προς ένα για να αφαιρέσετε τις μπαταρίες. Μην αφήνετε τα καλώδια να έρθουν σε επαφή μεταξύ τους κατά τη διάρκεια της εργασίας αυτής.**

## ΤΕΧΝΙΚΗ ΒΟΗΘΕΙΑ ΚΑΙ ΕΓΓΥΗΣΗ

Η συσκευή έχει εγγύηση για μια περίοδο 2 ετών από την ημερομηνία αγοράς. Ως αποδεικτικό στοιχείο λαμβάνεται η ημερομηνία που υποδεικνύεται στην απόδειξη/τιμολόγιο (υπό την προϋπόθεση ότι είναι ευανάγνωστο), εκτός και αν ο αγοραστής μπορεί να αποδείξει ότι η παράδοση έγινε αργότερα. Σε περίπτωση που διαπιστωθεί ελάττωμα στη συσκευή πριν από την ημερομηνία παράδοσης, η IMETEC εξασφαλίζει τη δωρεάν επισκευή ή αντικατάσταση της συσκευής, εκτός εάν η μία από τις δύο λύσεις είναι δυσανάλογη της άλλης. Ο αγοραστής υποχρεούται να γνωστοποιήσει σε

ένα εξουσιοδοτημένο κέντρο τεχνικής βοήθειας IMETEC τη μη συμμόρφωση εντός δύο μηνών από την ανακάλυψη του ελαττώματος.
Η εγγύηση δεν καλύπτει κανένα μέρος του οποίου το ελάττωμα μπορεί να οφείλεται σε:

a. ζημιά λόγω μεταφοράς ή τυχαίων πτώσεων,
b. εσφαλμένη εγκατάσταση ή ακατάλληλο ηλεκτρικό σύστημα,
c. επισκευές ή τροποποιήσεις που γίνονται από μη εξουσιοδοτημένο προσωπικό,
d. ελλιπής ή λάθος συντήρηση και καθαρισμό,
e. προϊόν ή/και μέρη του προϊόντος που υπόκεινται σε φθορά ή/και αναλώσιμα υλικά,
f. η μη συμμόρφωση με τις οδηγίες λειτουργίας της συσκευής αμέλεια ή απρόσεκτη χρήση.

EL

Η παραπάνω λίστα είναι καθαρά ενδεικτική και όχι εξαντλητική και σε κάθε περίπτωση, η εγγύηση αυτή δεν καλύπτει όλες τις περιπτώσεις οι οποίες δεν μπορούν να αποδοθούν σε κατασκευαστικά ελαττώματα της συσκευής. Επιπλέον, η εγγύηση δεν καλύπτει καμιά περίπτωση εσφαλμένης χρήσης της συσκευής και επαγγελματική χρήση.
Η IMETEC δεν αναλαμβάνει καμιά ευθύνη για τυχόν ζημιές που μπορεί να έχουν προκληθεί άμεσα ή έμμεσα σε πρόσωπα, περιουσία και κατοικίδια ζώα από τη μη συμμόρφωση με τις οδηγίες που παρέχονται στο εγχειρίδιο οδηγιών και προειδοποιήσεων σχετικά με την εγκατάσταση, χρήση και συντήρηση της συσκευής.
Κάτι τέτοιο δεν επηρεάζει τυχόν συμβατικές αξιώσεις της εγγύησης στον πωλητή.

**Μέθοδοι υποστήριξης**

Η επισκευές της συσκευής θα πρέπει να εκτελούνται από ένα εξουσιοδοτημένο κέντρο τεχνικής βοήθειας IMETEC. Αν η ελαττωματική συσκευή καλύπτεται από την εγγύηση, θα πρέπει να αποστέλλεται στο κέντρο τεχνικής βοήθειας μαζί με μια φορολογική τεκμηρίωση που να επιβεβαιώνει την ημερομηνία πώλησης και παράδοσης.

# BEVEZETÉS

*Kedves Vásárlónk! Köszönjük, hogy termékünket választotta. Biztosak, vagyunk abban, hogy meg lesz elégedve termékünk minőségével és megbízhatóságával, amelyet ügyfeleink megelégedését szem előtt tartva terveztünk és gyártottunk. Ez a használati útmutató megfelel az EN 82079 európai szabványnak.*

**FIGYELEM! Utasítások és figyelmeztetések a biztonságos használatra.**

**A berendezés használata előtt figyelmesen olvassa el a használati utasítást, különös tekintettel a biztonsági utasításokra és figyelmeztetésekre, amelyeket be kell tartani. A későbbiekre tekintettel tartsa a kézikönyvet együtt a képes útmutatóval. Amennyiben átadja a készüléket egy másik felhasználónak, ügyeljen arra, hogy jelen dokumentációt is átadja vele együtt.**

HU

**MEGYJEGYZÉS: ha jelen útmutató bármelyik része nehezen érthető, illetve ha bármilyen kérdése van róla, akkor a termék használata előtt vegye fel a kapcsolatot a vállalattal az utolsó oldalon jelzett címen.**

**MEGJEGYZÉS: a gyengén látók a következő weboldalon tekinthetik meg jelen használati utasítás digitális verzióját: www.tenactagroup.com**

# TÁRGYMUTATÓ

Bevezetés. . . . . .71. old.
Biztonsági tudnivalók. . . . . .72. old.
Az elemek biztonságos használatára vonatkozó utasítások . .75. old.
Jelmagyarázat . . . . . .76. old.
A készülék és a tartozékainak leírása . . . . . .77. old.
A készülék feltöltése . . . . . .77. old.
A készülék használata . . . . . .78. old.
Karbantartás és tárolás . . . . . .80. old.
Problémák és megoldások . . . . . .81. old.
Ártalmatlanítás . . . . . .81. old.
Az akkumulátor ártalmatlanítása . . . . . .82. old.
Szerviz és garancia . . . . . .83. old.
Képes útmutató. . . . . I
Műszaki adatok . . . . . .II

HU

# BIZTONSÁGI TUDNIVALÓK

- **Miután kivette a készüléket a csomagolásból, ellenőrizze annak teljességét a rajz alapján, illetve, hogy nem sérült-e meg a szállítás során. Ha kétsége támad, ne használja a készüléket, és forduljon egy márkaszervizhez.**

**FIGYELEM! Használat előtt távolítson el a készülékről minden kommunikációs anyagot, például címkéket, feliratokat stb.**

**FIGYELEM! Fulladás veszélye áll fenn. Gyermekek ne játsszanak a csomagolással. Tartsa a műanyag tasakot gyermekektől távol.**

- Jelen készüléket csak arra a célra lehet használni, amelyre eredetileg tervezték, vagyis otthoni felhasználású szakállvágó gépként. Minden egyéb használat nem felel meg a rendeltetésszerű felhasználásnak, és ezért veszélyt jelent.
- Mielőtt csatlakoztatná a készüléket a hálózatra, ellenőrizze, hogy a műszaki adatokban feltüntetett feszültség és frekvencia megfelelő a hálózathoz. Ezeket a műszaki adatokat feltüntettük a készüléken vagy a tápegységen, ha van ilyen (lásd a képes útmutatót).
- A készülék 50 Hz vagy 60 Hz frekvencián automatikusan működik.
- A készüléket kizárólag a mellékelt tápegységgel használja.
- A készüléket a gyermekek 8 éves kortól használhatják, valamint azt a csökkent fizikai, érzékszervi vagy mentális képességekkel rendelkező, illetve tapasztalatlan személyek is használhatják felügyelet mellett, vagy ha megkapták a szükséges instrukciókat a készülék biztonságos használatára vonatkozóan, és megértették az esetleges veszélyforrásokat. Gyermekek ne játsszanak a készülékkel. A tisztítást és a karbantartást gyermekek ne végezzék felügyelet nélkül.
- ⃠ NE használja a készüléket nedves kézzel,

HU

lábbal, vagy mezítláb.

- ⃠ NE húzza ki a tápkábelt vagy magát a készüléket, hogy eltávolítsa a dugót a konnektorból.
- ⃠ NE húzza vagy emelje a készüléket a tápkábelnél fogva.
- ⃠ NE tegye ki a készüléket nedvességnek vagy légköri hatásoknak (esőnek, napfénynek, stb.), illetve szélsőséges hőmérsékletnek.
- Mindig válassza le a készüléket az elektromos hálózatról, tisztítás vagy karbantartás előtt, és amikor az nincs használatban.
- Ha a készülék hibás vagy hibásan működik, kapcsolja ki, és ne próbálja megszerelni. Keresse fel a márkaszervizt, bármilyen jellegű javításra van szükség.
- Ha a tápkábel sérült, azt egy márkaszervizben kell kicseréltetni, hogy megakadályozza a kockázatok kialakulását.

HU

**FIGYELEM! Tartsa a készüléket szárazon.**

- A készüléket kizárólag emberi hajon és szőrzeten használja. NE használja a készüléket állatokon, szintetikus anyagból készült

**parókákon vagy hajtoldatokon.**

- **A készülék funkcióihoz lásd a külső csomagolást.**
- **A készüléket csak a mellékelt kiegészítőkkel használja, ezek a készülék létfontosságú részét képezik.**

## AZ ELEMEK BIZTONSÁGOS HASZNÁLATÁRA VONATKOZÓ UTASÍTÁSOK

HU

- **⃠ NE töltse az újratölthető akkumulátorokat olyan készülékkel, amely nem kimondottan erre a célra szolgál, és ne töltse azokat olyan módon, amely eltér a használati útmutatóban leírttól.**
- **⃠ NE használja a készülékhez mellékelt akkumulátorokat más készülékekben.**

**VESZÉLY! Korrozív anyag szivárgásának kockázata és robbanásveszély. Az akkumulátorokat TILOS szétszerelni, illetve túlzott hőnek, például napfénynek, tűznek vagy hasonló hőforrásnak kitenni. Az akkumulátorokat TILOS rövidre zárni, mechanikusan felsérteni, tűzbe dobni, vízbe rakni, fémes tárgyakkal együtt tárolni, és kemény felületekre ejteni. Az akkumulátor**

**szivárgása esetén kerülje el, hogy a szivárgó anyag a bőrére, szemébe vagy ruházatára kerüljön.**

- **NE használja a készüléket és az elemeket, ha az elemeken az elváltozás bármilyen jelét tapasztalja, például: deformálódás, karcolások, szokatlan szag vagy a felület elszíneződése. Ebben az esetben forduljon a márkaszervizhez.**

HU

**VESZÉLY! Súlyos sérülés veszélye. Az akkumulátorokat mindig tartsa gyermekektől elzárva. Lenyelés esetén az akkumulátorok halálos sérülést okozhatnak. Ezért az akkumulátorokat mindig tartsa gyermekektől elzárva. Az akkumulátor lenyelése esetén azonnal forduljon orvoshoz vagy a helyi mérgezési központhoz.**

## JELMAGYARÁZAT

| | | | |
|---|---|---|---|
| | *Figyelmeztetés* | | *Tilos* |
| | *ON/OFF kapcsoló* | | *Megjegyzés* |

# A KÉSZÜLÉK ÉS A TARTOZÉKAINAK LEÍRÁSA

A csomag tartalmának ellenőrzéséhez lásd a KÉPES ÚTMUTATÓ [A] Ábráját.

1. Töltést (Piros) és működést (Kék) jelző lámpa
2. ON/OFF gomb
3. Markolat
4. Csatlakozó közvetlen feltöltéshez vagy hálózati üzemmódhoz
5. U-Blade:
6. T-Blade
7. Vezetőfésű U-Blade pengéhez (3-5-7-9-11-13mm)
8. Vezetőfésű T-Blade pengéhez (3-5-7-9-11-13mm)
9. AC/DC adapter és tápvezeték
10. Szakállkefe
11. Pengeolajozási olaj
12. Tisztítókefe
13. Tok

HU

# A KÉSZÜLÉK FELTÖLTÉSE

Az első használat előtt a készüléket 12 óráig tölteni kell. A teljesen feltöltött géppel körülbelül 45 percig lehet dolgozni.
Használat és feltöltés előtt mindig ellenőrizze, hogy a készülék teljesen száraz-e.

- Kapcsolja ki a készüléket.
- Csatlakoztassa az adaptert (9) a hálózatba.
- Csatlakoztassa a töltéshez mellékelt vezetéket (9) a szakállvágó alján elhelyezett csatlakozóba (4) [C1 Ábr.]. A töltést jelző lámpa (1) kéken világít [B2 Ábr.].

**Figyelmeztetés:**
**A töltésjelző LED (1) nem kapcsol ki és nem is változtatja meg a színét, ha a készülék teljesen feltöltött.**

A készüléket ne tartsa folyamatosan a hálózati csatlakoztatóhoz csatlakoztatva.
Használat és feltöltés után mindig kapcsolja ki a készüléket, és húzza ki a hálózati csatlakozót a konnektorból.

A szakállvágóban elhelyezett akkumulátor élettartamának megőrzésére:

- Ne töltse fel minden nap. Javasoljuk, hogy az akkumulátort hat hónaponként teljesen merítse le, majd 12 órán keresztül töltse fel újra.
- Ne töltse a készüléket a jelzett időnél tovább. A túlzásba vitt töltés csökkenti az akkumulátorok élettartamát.
- Ha a terméket huzamos ideig nem használja, töltse fel (12 órán keresztül), mielőtt eltenné.

## A KÉSZÜLÉK HASZNÁLATA

**FIGYELEM! NE használja a készüléket, ha azon sérülés látható jeleit látja.**

HU

**FIGYELEM! NE használja a készüléket, ha a pengék sérültek vagy nem működnek megfelelően.**

Győződjön meg arról, hogy a szakáll vagy a haj tiszta, száraz és nincsenek rajta lakk-, hab- vagy zselémaradványok, majd fésülje ki haját/szakállát a növekedéssel megegyező irányban.

**FIGYELEM! Kapcsolja ki a készüléket, mielőtt bármilyen tartozékot kicserélne rajta.**

### A TARTOZÉKOK FELSZERELÉSE ÉS ELTÁVOLÍTÁSA

- A tartozék felhelyezése: az egyik kezével fogja meg a készüléket, helyezze fel a kívánt fejet, majd nyomja határozottan lefelé, amíg nem hallja, hogy kattan [D1 Ábr.].
- A tartozék eltávolítása: a hüvelykujjával tolja felfelé a pengéket az egység közepénél [D2 Ábr.], majd vegye le a fejet a készülékről.

## AZ ÁLLÍTHATÓ FÉSŰ HASZNÁLATA (7 ÉS 8)

Az állítható fésű felhelyezéséhez (7 vagy 8) kövesse az alábbi utasításokat:

- Helyezze fel a kívánt fésűt, és nyomja határozottan lefelé, amíg nem hallja, hogy kattan [E1 Ábr.].
- Az állítható fésűk hosszának módosításához tolják előre vagy hátra a fésűt, amíg el nem éri a kívánt hosszúságot [E2 Ábr.].
- Az állítható fésű eltávolításához tegyék hüvelykujjukat a kapocs alá, és nyomják felfelé [E3 Ábr.].

Az állítható fésűk (7 vagy 8) felhelyezését követően a készüléken 6 különböző haj illetve szakáll vágási hossz állítható be:

| Az U-Blade pengéhez való vezetőfésű beállítása (7) | Hosszúság | A T-Blade pengéhez való vezetőfésű beállítása (8) | Hosszúság |
|---|---|---|---|
| 1 | 3mm | 1 | 3mm |
| 2 | 5mm | 2 | 5mm |
| 3 | 7mm | 3 | 7mm |
| 4 | 9mm | 4 | 9mm |
| 5 | 11mm | 5 | 11mm |
| 6 | 13mm | 6 | 13mm |

HU

## HASZNOS TANÁCSOK

- Az állítható fésűt először állítsa a legmagasabb fokozatra, majd fokozatosan csökkentse a hajhosszúságot.
- Megfelelő eredmény eléréséhez mozgassa a készüléket a szálak növekedésével ellentétes irányba.
- Mivel a szőr és haj növekedési iránya nem állandó, ezért a készüléket többféle irányba kell mozgatni (fel, le, vagy átlósan).
- Ha az állítható fésűben (7 és 8) túl sok szőrszál gyűlik össze, vegye le a készülékről a fésűt, és fújja ki és/vagy rázza ki belőle a felgyülemlett szőrszálakat.
- Jegyezze fel a saját stílusa kialakításához alkalmazott hosszúság beállításokat, hogy a következő használatkor is ugyanazt az eredményt érhesse el.

**Használat állítható fésű nélkül (7 vagy 8)**

Ha kívánja, a készüléket állítható fésű nélkül is használhatja (7 és 8) a hajvágáshoz és a nagyon rövid hajszálak vágásához (körülbelül 1 mm).

**„3 napos” szakáll hatás**

Ha a szakállvágó U-blade fejet (5) fésű (7) nélkül használja, „3 NAPOS” szakáll hatást hozhat létre, emellett nagyon rövid hosszúságot is kialakíthat (körülbelül 1 mm).

A szakállvágó (5) használatakor dolgozzon határozott és nyugodt mozdulatokkal, súrolva a pengékkel a lenyírni kívánt területet.

**A szakállkefe használata (10)**

Fésülje a szakállat fentről lefelé vagy olyan irányban, amerre a szakállhosszt formázni szeretné.

HU

## KARBANTARTÁS ÉS TÁROLÁS

**FIGYELEM! A készülék tisztítása és a karbantartás elvégzése előtt mindig válassza le a készüléket az elektromos hálózatról.**

**FIGYELEM! Mindig kapcsolja ki a készüléket, mielőtt tartozékokat cserélne rajta.**

Használat után közvetlenül, vagy amikor felgyűlt benne a szőr illetve a piszok, tisztítsa meg a készülék vágóegységét.

- Az ON/OFF gomb (2) segítségével kapcsolja ki a készüléket.
- A hüvelykujjával tolja felfelé a pengéket [D2 Ábr.], majd vegye le a fejet a készülékről [D2 Ábr.].
- Használja a kefét (12) a levágott szőr-/hajszálak eltávolításához [F1 Ábr.].
- Törölje szárazra a részeket egy puha ruhával, majd mielőtt ismételten használná vagy elrakná a készüléket, ellenőrizzék, hogy a részek teljesen megszáradtak-e.
- Ne használjon a készülék tisztításához súrolóport vagy alkoholt illetve benzint.

- A készülék megrongálódását elkerülendő a készüléket ne merítse vízbe vagy egyéb folyadékba.

**FIGYELEM! A készülék minden egyes használata előtt alaposan olajozza be a pengék teljes hosszát a csomagban kapott olajjal. Minden használat után tisztítsa meg a pengéket a mellékelt tisztítókefével, és ismét olajozza meg őket.**

**FIGYELEM! Győződjön meg arról, hogy a megtisztított alkatrészek teljesen megszáradtak, mielőtt újból használná a készüléket!**

HU

## PROBLÉMÁK ÉS MEGOLDÁSOK

| Probléma | Ok | Megoldás |
|---|---|---|
| Pengék nem mozognak akadálymentesen | A pengék nem lettek megkenve | Tisztítsa meg a pengéket, és kenje meg őket a mellékelt olajjal |
| A pengék felmelegszenek | A pengék nem lettek megkenve | Tisztítsa meg a pengéket, és kenje meg őket a mellékelt olajjal |

## ÁRTALMATLANÍTÁS

A termék csomagolása újrahasznosítható anyagokból készült. A környezetvédelmi előírásoknak megfelelően dobja el a csomagolást.

A „2012/19/EU Elektromos és elektronikus berendezések ártalmatlanításáról szóló (WEEE) irányelv végrehajtása” 2014. március 14-i 49. Olasz törvényerejű rendelet 26. cikkelye alapján a terméken vagy a csomagolásán az áthúzott szemetesláda szimbólum azt jelzi, hogy a terméket a hasznos élettartama után más hulladéktól külön kell eldobni.

A felhasználónak ezért egy megfelelő elektromos, illetve elektronikus eszközök számára fenntartott újrahasznosító központba kell vinnie a készüléket. Alternatív megoldásként az ártalmatlanítás helyett átadhatja a készüléket a kereskedőnek, amikor új, azonos készüléket vásárol. A legalább 400 $m^2$ értékesítési területtel rendelkező elektronikai termékeket árusító kereskedőknek szintén ingyenesen oda lehet adni az ártalmatlanítandó, 25 cm-nél kisebb elektronikus termékeket vásárlási kötelezettség nélkül. Megfelelő szelektív gyűjtés a leszerelt készülék későbbi újrahasznosítási eljárásához, amely magában foglalja a kezelést és a környezetbarát ártalmatlanítás segít megakadályozni a környezetre és egészségre irányuló ártalmas hatásokat, valamint elősegíti a készülék anyagainak újbóli használatát és/vagy újrahasznosítását.

HU

## AZ AKKUMULÁTOR ÁRTALMATLANÍTÁSA

NI-MH

A jelen készülék egy újratölthető Ni-MH akkumulátorral működik.

- **A készülék ártalmatlanítása előtt távolítsa el a készülékből az akkumulátorokat.**

**FIGYELEM! Az akkumulátorok eltávolítása előtt válassza le a készüléket a hálózati áramforrásról.**

Az ártalmatlanítással kapcsolatban bővebb felvilágosításért forduljon a kereskedőhöz vagy a helyileg illetékes szervekhez.

Húzza ki a készüléket a hálózati csatlakozóból, és hagyja, hogy addig működjön, amíg teljesen le nem merül.
Szétszereléshez **[G Ábr.]**:

1. Nyomja a pengéket középen a hüvelykujjával felfelé, amíg a készülék feje ki nem nyílik, majd távolítsa el a készülékről.
2. Egy csavarhúzó segítségével távolítsa el a készülék hátsó burkolatát.
3. Egy olló segítségével vegye ki az akkumulátorokat.

- **A kimerült akkumulátorokat dobja használtelem gyűjtő konténerbe.**
- **⃠ Az akkumulátorokat ne kezelje háztartási hulladékként.**
- **⃠ NE töltse az akkumulátorokat 0°C alatti és 45°C feletti hőmérsékleten.**

HU

**FIGYELEM! Vágja el egyesével az akkumulátorkábeleket, hogy eltávolíthassa az akkumulátorokat. Ne hagyja, hogy a művelet alatt a kábelek egymással érintkezzenek.**

## SZERVIZ ÉS GARANCIA

A készülékre 2 év garancia van a vásárlás napjától számítva. A nyugtán / számlán található dátumot kell alapul venni (ha az olvasható), hacsak a vevő bizonyítani nem tudja, hogy a kiszállítás később történt meg. Abban az esetben, ha a termék hibája már a kiszállítás dátuma előtt fennállt, az IMETEC garantálja a készülék ingyenes javítását vagy cseréjét, hacsak

az egyik megoldás nem indokolatlan a másikhoz képest. A vevőnek kötelessége értesíteni az IMETEC márkaszervizt a problémáról a hiba észrevételétől számított két hónapon belül.
A garancia nem terjed ki olyan alkatrészekre, amelyek esetlegesen a következők miatt hibásak:

a. a szállításkor vagy véletlen leejtés miatt keletkezett sérülés,
b. helytelen telepítés vagy nem megfelelő elektromos rendszer,
c. jogosulatlan személyek által elvégzett javítások vagy módosítások,
d. nem elegendő vagy helytelen karbantartás és tisztítás,
e. a termék és/vagy a termék alkatrészei kophatnak és/vagy fogyóeszközök,
f. a készülék használati útmutatójának figyelmen kívül hagyása, hanyag vagy figyelmetlen használat.

HU

A fenti lista csupán tájékoztató jellegű, nem teljes, illetve minden esetre igaz, hogy jelen garancia nem terjed ki semmilyen olyan körülményre, amely nem a készülék gyártási hibájához kapcsolódik . A garancia nem terjed ki a nem rendeltetésszerű és professzionális használatból eredő esetekre.
Az IMETEC nem vállal felelősséget személyeket, vagyontárgyakat, állatokat közvetve vagy közvetlenül érintő olyan károkért, amelyek abból adódnak, hogy nem tartják be az „Utasítások és figyelmeztetések kézikönyv” összes utasítását a készülék telepítését, használatát és karbantartását illetően.
Ez nem érinti a szerződéses jótállási igényeket az eladóval szemben.

**Támogatási módszerek**
A készülék javításait hivatalos IMETEC márkaszerviznek kell végeznie. Ha a hibás készülék még garanciális, akkor azt be kell küldeni a márkaszervizbe a nyugtával együtt, amely bizonyítja a vásárlás vagy a kiszállítás dátumát.

# UVOD

*Štovani korisniče, zahvaljujemo vam što ste kupili naš proizvod. Sigurni smo da ćete znati cijeniti kvalitetu i pouzdanost ovog aparata jer je dizajniran i proizveden stavljajući u prvi plan zadovoljstvo klijenta. Ove su upute o uporabi u skladu s europskim normom EN 82079.*

**POZOR! Upute i upozorenja za sigurnu uporabu.**

**Prije korištenja ovog aparata, pozorno pročitati upute za uporabu i posebice sigurnosne napomene i upozorenja, koja se moraju zadovoljiti. Čuvati ovaj priručnik zajedno s ilustriranim vodičem za buduće savjetovanje. Ako se aparat preda nekom drugom korisniku, predati mu i ovu dokumentaciju.**

HR

**ⓘ NAPOMENA: ako bilo koji dio ovog priručnika bude teško razumljiv ili u slučaju bilo koje sumnje, kontaktirati tvrtku na adresi navedenoj na zadnjoj stranici prije korištenja proizvoda.**

**ⓘ NAPOMENA: osobe ograničenog vida mogu konzultirati digitalnu verziju ovih uputa za uporabu na internetskoj stranici www.tenactagroup.com**

# SADRŽAJ

Uvod . . . . . str. 85
Sigurnosne napomene. . . . . str. 86
Upute za sigurno korištenje baterija . . . . . str. 89
Tumač simbola . . . . . str. 90
Opis aparata i njegove opreme. . . . . str. 90
Punjenje aparata. . . . . str. 91
Uporaba . . . . . str. 92
Održavanje i čuvanje . . . . . str. 94
Problemi i rješenja . . . . . str. 95
Odlaganje. . . . . str. 95
Odlaganje baterije . . . . . str. 96
Servisiranje i jamstvo. . . . . str. 97
Ilustrirani vodič . . . . . I
Tehnički podaci . . . . . II

HR

# SIGURNOSNE NAPOMENE

- **Nakon uklanjanja aparata iz ambalaže, provjeriti njegovu cjelovitost na osnovi crteža i je li pretrpio oštećenja tijekom prijevoza. U slučaju sumnje, ne koristiti aparat i kontaktirati servisni centar.**

**OPREZ! Ukloniti sve komunikacijske materijale kao što su naljepnice, oznake itd. s aparata prije uporabe.**

**POZOR! Rizik od gušenja. Djeca se ne smiju igrati s ambalažom. Držati plastične vrećice izvan dohvata djece.**

- **Ovaj se aparat mora koristiti samo za svrhe za koje je dizajniran to jest kao šišač brade za kućansku uporabu. Svaka se druga uporaba smatra ne u skladu s namjenom i stoga opasna.**
- **Prije povezivanja aparata na glavno napajanje, uvjeriti se da se napon i frekvencija navedeni u tehničkim podacima aparata podudaraju s onima glavnog napajanja. Ovi tehnički podaci postoje na aparatu ili jedinici za napajanje (vidi ilustrirani vodič).**
- **Aparat može raditi automatski na frekvenciji od 50 Hz ili 60 Hz.**
- **Aparat se mora napajati samo s priloženom jedinicom za napajanje.**
- **Ovaj aparat mogu koristiti djeca starija od 8 godina i osobe sa smanjenim tjelesnim, osjetilnim ili mentalnim sposobnostima ili koje nemaju dovoljno iskustva ili znanja pod uvjetom da ih se nadgleda ili daju upute o korištenju aparata na siguran način kako bi razumjeli opasnosti kojima se izlažu. Djeca se ne smiju igrati s aparatom. Čišćenje i korisničko održavanje aparata ne smiju obavljati djeca bez nadzora.**

- ⃠ NE koristiti aparat mokrim rukama, mokrim stopalima ili ako ste bosi.
- ⃠ NE povlačiti kabel za napajanje ili sam aparat kako bi se iskopčao utikač iz utičnice.
- ⃠ NE povlačiti i ne podizati aparat preko kabela za napajanje.
- ⃠ NE izlagati aparat vlazi ili atmosferskim utjecajima (kiši, suncu, itd.) ili ekstremnim temperaturama.
- Uvijek iskopčati aparat iz struje prije čišćenja ili obavljanja održavanja ili kada se aparat ne koristi.

HR

- Ako je aparat neispravan ili u kvaru, isključiti ga i ne dirati. Kontaktirati ovlašteni tehnički servis za bilo kakve popravke.
- Ako je kabel za napajanje oštećen, mora ga zamijeniti ovlašteni tehnički servis na način da se spriječe svi rizici.

POZOR! Držati aparat suhim.

- Ovaj se aparat mora koristiti samo na ljudskoj kosi. NE koristiti aparat na životinjama ili na perikama ili umecima za kosu od sintetskih materijala.

- **Za značajke aparata, pogledati vanjsku ambalažu.**
- **Koristiti aparat samo s isporučenom dodatnom opremom koja je bitni dio aparata.**

## UPUTE ZA SIGURNO KORIŠTENJE BATERIJA

- **⃠ NE puniti punjive baterije opremom koja nije jasno navedena za tu svrhu ili u svakom slučaju koja se razlikuje od one opisane u uputama za uporabu.**
- **⃠ NE koristiti baterije priložene s ovim aparatom na drugim aparatima.**

HR

**OPASNOST! Rizik od korozivnog curenja tvari i eksplozije. Baterije se NE smiju rastavljati, izlagati prekomjernoj toplini kao što je ona uzrokovana sunčevoj svjetlosti, vatri ili sličnim izvorima. One se NE smiju kratko spajati, mehanički oštećivati, bacati u vatru, stavljati u vodu, pohraniti s metalnim predmetima, padati na tvrde površine. U slučaju curenja iz baterije, izbjegavati bilo kakav kontakt s kožom, očima i odjećom.**

- **NE koristiti aparat i baterije ako baterije pokazuju znakove propadanja kao što su: deformacije, ogrebotine, neprirodan miris ili gubitak boje na površini. U tom slučaju kontaktirati ovlašteni servisni centar.**

**OPASNOST! Rizik od ozbiljnih ozljeda. Uvijek držati baterije izvan dohvata djece. Ako se progutaju, baterije mogu nanijeti smrtonosne ozljede. Stoga, uvijek držati baterije izvan dohvata djece. U slučaju da se baterije progutaju, odmah kontaktirati liječnika ili lokalni centar za kontrolu otrovanja.**

HR

## TUMAČ SIMBOLA

| | | | |
|---|---|---|---|
| | *Upozorenje* | | *Zabrana* |
| | *Prekidač ON/OFF (uključi/isključi)* | | *Napomena* |

## OPIS APARATA I NJEGOVE OPREME

Pogledajte Sliku [A] u ILUSTRIRANOM VODIČU da biste kontrolirali sadržaj pakiranja.

1. Ind.svjetlo za punjenje (Crveno) i rad (Plavo)
2. Gumb ON/OFF (uključi/isključi)
3. Drška
4. Spajanje izravnog punjenja ili rad s mrežom za napajanje
5. U-Blade
6. T-Blade
7. Prilagodljivi češalj U-blade (3-5-7-9-11-13mm)
8. Prilagodljivi češalj T-blade (3-5-7-9-11-13mm)
9. Prilagodnik AC/DC s kabelom za napajanje
10. Četka za bradu
11. Ulje za podmazivanje oštrica
12. Četkica za čišćenje
13. Futrola

## PUNJENJE APARATA

Punite aparat u trajanju od 12 sati prije nego što se počne koristiti po prvi put. Kada je aparat potpuno napunjen, može raditi otprilike 45 minuta.

HR

Prije uporabe i punjenja uvijek provjerite je li aparat potpuno suh.

- Isključite aparat.
- Ukopčajte prilagodnik (9) u neku strujnu utičnicu.
- Spojite kabel za punjenje (9) u priključak (4) postavljen na najnižem dijelu šišača brade [Sl. C1]. Ind.svjetlo za punjenje (1) će svijetliti u plavoj boji [Sl. C2].

**Upozorenje:**
**LED svjetlo punjenja (1) se ne isključuje ili ne mijenja boju kada se završi s punjenjem.**

Nemojte aparat držati uvijek uključen u zidnu utičnicu.
Aparat za šišanje uvijek isključite i iskopčajte iz strujne utičnice nakon uporabe ili punjenja.
Za očuvanje radnog vijeka baterije šišača brade:

- Ne puniti je svaki dan. Preporučljivo je ostaviti da se baterija u potpunosti isprazni svakih šest mjeseci te da se izvrši ponovno punjenje u trajanju od 12 sati.

- Ne puniti aparat duže od preporučenog vremena. Pretjerano punjenje skratit će radni vijek punjivih baterija.
- Ako se proizvod ne koristi duže vrijeme, potrebno je izvršiti punjenje u trajanju od 12 sati prije nego ga odložite na mjesto čuvanja.

## UPORABA

**POZOR! NE koristiti aparat ako na njemu postoje vidljivi znakovi oštećenja.**

**POZOR! NE koristiti aparat ako su oštrice oštećene ili ne rade ispravno.**

HR

Uvjerite se da su brada i kosa suhi, čisti i bez tragova laka, pjene ili gela, potom očetkajte u smjeru rasta kose na način da se razmrse svi čvorovi.

**POZOR! Isključiti aparat prije zamjene bilo kojeg pribora.**

### PRIKLJUČIVANJE/ODVAJANJE PRIBORA

- Da biste umetnuli pribor: držite aparat jednom rukom, postavite željenu glavicu i snažno pritisnite prema dolje sve dok ne čujete “klik” [Sl. D1].
- Da biste uklonili pribor:pritisnite palcem središnji dio oštrica prema gore [Sl. D2], pa onda izvadite glavicu iz aparata.

## KORIŠTENJE PRILAGODLJIVOG ČEŠLJA (7 I 8)

Pri umetanju prilagodljivog češlja (7 ili 8) pridržavajte se sljedećih uputa:

- Postavite češalj i snažno pritisnite prema dolje sve dok ne čujete "klik" [Sl. E1].
- Da biste promijenili dužine prilagodljivog češlja, gurnite naprijed ili natrag sve dok se ne postigne željena dužina [Sl. E2].
- Da biste uklonili prilagodljivi češalj, položite palac ispod kuke i pritisnite prema gore [Sl. E3].

Kad je prilagodljivi češalj (7 ili 8) postavljen, aparat raspolaže s 6 različitih postavki koje se odnose na dužinu kose i brade:

| Prilagođavanje češlja U-Blade (7) | Dobivena dužina | Prilagođavanje češlja T-Blade (8) | Dobivena dužina |
|---|---|---|---|
| 1 | 3mm | 1 | 3mm |
| 2 | 5mm | 2 | 5mm |
| 3 | 7 mm | 3 | 7 mm |
| 4 | 9mm | 4 | 9mm |
| 5 | 11mm | 5 | 11mm |
| 6 | 13 mm | 6 | 13 mm |



## KORISNI SAVJETI

- Započnite s najvišom postavkom prilagodljivog češlja i postupno smanjite postavku dužine vlasi.
- Za optimalan rezultat koristite aparat u smjeru suprotnom od rasta vlasi.
- S obzirom na to da sve vlasi ne rastu s iste strane, aparat mora pratiti više smjerova (prema gore, prema dolje i poprečno).
- Ako se u prilagodljivom češlju (7 ili 8) nakupi puno vlasi, izvadite taj češalj iz aparata i puhnite i/ili istresite kako bi izašle nakupljene vlasi.
- Zabilježite korištene postavke za dužinu vlasi prilikom izrade određene frizure kako biste imali podsjetnik za sljedeće tretmane.

**Uporaba bez prilagodljivog češlja (7 ili 8)**
Ako to želite, aparat se može koristiti i bez prilagodljivog češlja (7 ili 8) za šišanje kose i vlasi vrlo blizu kože (oko 1 cm).

**Kako postići efekt “3 dana”**
Korištenje glavice šišača brade U-blade (5) bez češlja (7) stvara efekt “3 DANA” i omogućuje šišanje na vrlo kratko (oko 1mm).
Pazite pri obavljanju pokreta i kontrolirajte korištenje šišača brade (5) i dodirujte dijelove koje ćete šišati sklopom oštrica.

**Korištenje četke za bradu (10)**
Očetkajte bradu odozgo prema dolje ili u svakom slučaju u smjeru u kojem želite oblikovati duljinu iste.

## ODRŽAVANJE I ČUVANJE

HR

**POZOR! Uvijek iskopčati aparat sa glavnog napajanja prije čišćenja ili obavljanja održavanja.**

**POZOR! Uvijek isključiti aparat prije zamjene pribora.**

Aparat se mora čistiti odmah nakon svake uporabe i kada su u sustavu oštrica za šišanje prisutne vlasi ili prljavština.

- Isključite aparat gumbom ON/OFF (2).
- Uklonite glavicu koju koristite pritiskom palca na središnji dio oštrica prema gore [Sl. D2].
- Koristite četkicu (12) da biste uklonili preostale vlasi [Sl. F1].
- Osušite sve dijelove mekanom krpom i uvjerite se da su se u potpunosti osušili prije nego što ih budete ponovno koristili ili odložili na mjesto čuvanja.
- Za čišćenje aparata nemojte koristiti prah ili abrazivne tekućine poput alkohola ili benzina.

- Aparat nemojte uranjati u vodu ili u bilo koju drugu vrstu tekućine kako bi se izbjegla oštećenja.

**POZOR! Prije svake uporabe aparata, dobro podmazati oštrice po cijeloj duljini korištenjem ulja priloženog u pakiranju. Na kraju svake uporabe, očistiti oštrice s priloženim češljem i ponovno ih podmazati.**

**POZOR! Provjeriti da su svi očišćeni dijelovi suhi prije ponovnog korištenja aparata!**



## PROBLEMI I RJEŠENJA

| Problem | Uzrok | Rješenje |
|---|---|---|
| Oštrice ne klize | Nepodmazanost oštrica | Očistiti četkicom i podmazati priloženim uljem |
| Oštrice se zagrijavaju | Nepodmazanost oštrica | Očistiti četkicom i podmazati priloženim uljem |

## ODLAGANJE

Proizvod je pakiran u reciklirajućim materijalima. Odložiti ambalažu u skladu sa standardima zaštite okoliša.

Temeljem Čl. 26 talijanske Zakonodavne Uredbe br. 49 iz 14 Ožujka 2014 “Implementacija Direktive 2012/19/EU o odlaganju električne i elektronske opreme (WEEE)”, simbol

prekrižene kante za smeće na aparatu označava da se on mora odvojeno odlagati od ostalog otpada na kraju svog životnog vijeka.
Korisnik mora odnijeti aparat u prikladan centar za recikliranje električne i elektronske opreme. Kao alternativa, umjesto odlaganja, aparat se može dostaviti trgovini prilikom kupnje novog ekvivalentnog aparata. Trgovine elektronskih proizvoda koje imaju prodajni prostor od barem 400 $m^2$ primaju elektronske proizvode za odlaganje čije su dimenzije manje od 25 cm, besplatno i bez obaveze na kupnju. Prikladno odvojeno prikupljanje i kao posljedica postupak stavljanja van uporabe aparata, koji uključuje obradu i ekološki prihvatljivo odlaganje pomaže sprečavanju negativnih posljedica po okoliš i zdravlje i pomaže ponovno korištenje i/ili recikliranje materijala od kojih se sastoji aparat.

## ODLAGANJE BATERIJE

HR

Ni-MH Ovaj proizvod sadrži punjivu bateriju vrste Ni-MH.

- **Izvadite baterije iz aparata prije njegovog odlaganja.**

**POZOR! Iskopčati aparat iz struje prije uklanjanja baterija.**

Za informacije o odlaganju obratite se ovlaštenom trgovcu ili lokalnim vlastima.

Iskopčajte aparat iz strujne utičnice i ostavite ga da radi do potpunog zaustavljanja.

Rastavljanje **[Sl. G]**:

1. Pritisnite središnji dio sustava oštrica prema gore koristeći se palcem sve dok se sustav ne otvori, potom ga izvadite iz aparata.
2. Za uklanjanje stražnjeg okvira koristite odvijač.

3. Za uklanjanje baterija koristite škare.

- **Odložiti baterije u specifični centar za sakupljanje otpada.**
- **⃠ NE bacati baterije u kućanski otpad.**
- **⃠ NE puniti baterije na temperaturama nižim od 0 °C i višim od 45 °C.**

**POZOR! Presijecite kablove baterije jedan po jedan i uklonite baterije. Ne dopustite da se kablovi dodiruju tijekom ovog postupka.**

## SERVISIRANJE I JAMSTVO

HR

Aparat je pokriven jamstvom za razdoblje od 2 godine polazeći od datuma kupnje. Dokaz će biti datum naveden na računu/fakturi (mora biti čitljiv), osim ako kupac ne dokaže da se isporuka dogodila kasnije. U slučaju da je proizvod bio neispravan prije datuma isporuke, tvrtka IMETEC će jamčiti da se popraviti ili zamijeniti proizvod bez ikakvih troškova, osim ako je jedan od dva rješenja u nesrazmjeru s drugim. Kupac ima obavezu obavijestiti Servisni Centar tvrtke IMETEC o nesukladnosti u roku od dva mjeseca nakon što je otkrio kvar.
Jamstvo neće pokriti one dijelove koji su neispravni zbog:

a. oštećenja koja su posljedica prijevoza ili slučajnog pada,
b. nepravilne instalacije ili neprikladnog električnog sustava,
c. popravaka ili izmjena obavljenih od strane neovlaštenog osoblja,
d. nedovoljne ili nepravilne instalacije ili čišćenja,
e. proizvoda i/ili dijelova proizvoda izloženih trošenju i/ili potrošnom materijalu,

f. nepoštivanja uputa za uporabu aparata nemarnog ili nepažljivog korištenja.

Gornji popis je čisto indikativan i nije sveobuhvatan u svakom slučaju, ovo jamstvo neće pokriti sve okolnosti koje se ne mogu pripisati greškama u proizvodnji aparata. Također, jamstvo neće pokriti slučajeve nepravilnog korištenja aparata i profesionalne uporabe.
Tvrtka IMETEC otklanja svaku odgovornost za bilo kakvu štetu koja može biti izravno ili neizravno nanesena osobama, imovini i kućnim ljubimcima kao posljedica neispunjavanja svih uputa iz Priručnika s Uputama i Upozorenjima glede ugradnje uređaja, korištenja i održavanja.
To ne dovodi u pitanje bilo koja jamstvena prava protiv prodavatelja.

**Načini potpore**

HR

Popravke aparata mora obavljati Servisni Centar tvrtke IMETEC. Ako je neispravni aparat pokriven jamstvom, ono se mora poslati Servisnom Centru zajedno s fiskalnim dokumentom koji potvrđuje datum prodaje ili isporuke.

# UVOD

*Spoštovani kupec, zahvaljujemo se vam za nakup našega izdelka. Prepričani smo, da boste zadovoljni s kakovostjo in zanesljivostjo te naprave, ki je bila zasnovana in izdelana z mislijo na zadovoljstvo uporabnika. Ta navodila za uporabo so skladna z evropsko normo EN 82079.*

**OPOZORILO! Navodila in opozorila za varno uporabo.**

**Preden začnete aparat uporabljati, pozorno preberite navodila za uporabo, še posebej bodite pozorni na varnostna opozorila, ki jih je treba upoštevati. Priročnik skupaj s slikovnim vodnikom shranite za prihodnje oglede. Če bi aparat predali drugemu uporabniku, morate skupaj z njim predati tudi to dokumentacijo.**

SL

**OPOMBA: če bi pri branju tega priročnika naleteli na nejasnost ali dvom, se obrnite na proizvajalca in sicer na naslov, naveden na zadnji strani, preden začnete z uporabo izdelka.**

**OPOMBA: slabovidne osebe lahko pogledajo digitalno verzijo navodil za uporabo, ki je na voljo na spletni strani www.tenactagroup.com.**

# KAZALO

Uvod . . . . . str. 99
Varnostna opozorila . . . . . str. 100
Navodila za varno uporabo baterij . . . . . str. 103
Legenda simbolov . . . . . str. 104
Opis naprave in dodatne opreme . . . . . str. 105
Polnjenje aparata . . . . . str. 105
Uporaba . . . . . str. 106
Vzdrževanje in shranjevanje . . . . . str. 108
Reševanje težav . . . . . str. 109
Odlaganje. . . . . str. 109
Odlaganje baterije . . . . . str. 110
Pomoč in garancija. . . . . str. 111
Slikovni vodnik . . . . . I
Tehnični podatki . . . . . II

# VARNOSTNA OPOZORILA

SL

- **Ko izdelek odstranite iz embalaže, glede na sliko preverite njegovo brezhibnost in poglejte, če je morda prišlo do poškodbe pri transportu. Če ste v dvomih, naprave ne uporabljajte in se obrnite na pooblaščeni servisni center.**

**POZOR! Pred uporabo z naprave odstranite vse informativne materiale, kot so oznake, etikete.**

**OPOZORILO! Tveganje za zadušitev. Otroci se z embalažo ne smejo igrati. Plastično vrečko shranite izven dosega otrok.**

- Ta aparat je dovoljeno uporabljati le v namen, za katerega je bil narejen, torej kot strižnik brade za domačo uporabo. Vsakršna drugačna uporaba se smatra za nepravilno in zato nevarno.
- Preden aparat priključite na napajalno omrežje, se prepričajte, da sta voltaža in frekvenca, navedeni v tehničnih podatkih, skladni z značilnostmi napajalnega omrežja. Tehnični podatki so navedeni na sami napravi ali pa na napajalni enoti (če je le-ta prisotna).
- Ta naprava avtomatsko deluje na frekvenci 50 Hz ali 60 Hz.
- To napravo je dovoljeno uporabljati le s priloženo napajalno enoto.
- To napravo smejo uporabljati otroci, starejši od osmih let in osebe z zmanjšanimi fizičnimi, senzoričnimi in duševnimi sposobnostmi ali osebe brez znanja ali izkušenj, če so pod nadzorom ali so bile poučene o varni uporabi aparata in razumejo tveganja, ki jih uporaba prinaša. Otroci se z napravo ne smejo igrati. Otroci naprave ne smejo čistiti, niti na njej izvajati vzdrževalnih posegov, razen če niso pod nadzorom.

- ⃠ **Aparata NE uporabljajte, če imate mokre roke ali noge ali ste bosi.**
- ⃠ **Pri izključevanju aparata iz omrežja NE vlecite za kabel.**
- ⃠ **NE vlecite in NE dvigujte aparata za napajalni kabel.**
- ⃠ **Aparata NE izpostavljajte vlažnosti ali vremenskim dejavnikom (dež, sonce, itd.) ali ekstremnim temperaturam.**
- **Preden se lotite vzdrževalnih posegov ali ko aparata ne uporabljate, ga vedno izključite iz napajalnega omrežja.**
- **Če je aparat okvarjen ali ne dela pravilno, ga izklopite in ga ne poizkušajte popravljati. Za izvedbo popravil se obrnite na pooblaščeni servisni center.**
- **Če je napajalni kabel poškodovan, ga je treba zamenjati v pooblaščenem servisnem centru in tako preprečiti morebitna tveganja.**

SL

**OPOZORILO! Poskrbite, da aparat ostane suh.**

- **Aparat je dovoljeno uporabljati le na človeških laseh. Aparata NE uporabljajte na živalski dlaki**

ali na lasuljah, prav tako ne na laseh, narejenih iz sintetičnih materialov.

- Za lastnosti naprave glejte zunanjo embalažo.
- Aparat uporabljajte le s priloženimi dodatki, ki se smatrajo za integralni del le-tega.

## NAVODILA ZA VARNO UPORABO BATERIJ

- ⃠ Baterij, primernih za ponovno polnjenje, NE polnite z napravami, ki niso temu posebej namenjene ali na način, ki se razlikuje od tistega, opisanega v navodilih za uporabo.
- ⃠ Baterij, priloženih temu aparatu, NE uporabljajte v drugih aparatih.

SL

NEVARNOST! Tveganje za puščanje korozivnih substanc in eksplozijo. Baterij NE razstavljajte, ne izpostavljajte jih premočni toploti, kot je na primer sončna svetloba, ogenj ali podobno. Poskrbite, da NE pride do kratkega stika, mehanske poškodbe, da ne padejo v ogenj, da niso shranjene s kovinskimi predmeti, da ne padejo na tla ali na trde površine. V primeru puščanja iz baterij preprečite vsakršni stik s kožo, očmi ali oblačili.

- **Aparata in baterij NE uporabljajte, če je na baterijah viden znak poslabšanja, kot na primer: deformacija, praske, čuden vonj ali razbarvanje površine. V tem primeru se obrnite na pooblaščeni servisni center.**

**NEVARNOST! Tveganje hudih poškodb. Baterije vedno hranite izven dosega otrok. Če se baterija pogoltne, lahko povzroči smrtne poškodbe. Zato baterije vedno hranite izven dosega otrok. V primeru, da je bila baterija pogoltnjena, se takoj obrnite na zdravnika ali na center proti zastrupitvam.**

SL

## LEGENDA SIMBOLOV

| | | | |
|---|---|---|---|
| | *Opozorilo* | | *Prepoved* |
| | *Stikalo ON/OFF (VKLOP/IZKLOP)* | | *Opomba* |

# OPIS NAPRAVE IN DODATNE OPREME

Oglejte si Sliko [A] v SLIKOVNEM VODNIKU, da preverite vsebino emabalaže.

1. Signalna lučka polnjenja (rdeča) in delovanja (modra)
2. Gumb ON/OFF
3. Ročaj
4. Priključek za neposredno polnjenje ali za delovanje z omrežnim napajanjem
5. U-Blade
6. T-Blade
7. Glavnik U-blade (3-5-7-9-11-13mm)
8. Glavnik T-blade (3-5-7-9-11-13mm)
9. Adapter AC/DC z napajalnim kablom
10. Krtača za brado
11. Olje za mazanje rezil
12. Krtačka za čiščenje
13. Etui

# POLNJENJE APARATA

Pred prvo uporabo aparat polnite 12 ur. Polno napolnjeni aparat ima približno 45 minut avtonomije.

Pred uporabo in polnjenjem se prepričajte, da je aparat popolnoma suh.

SL

- Ugasnite aparat.
- Vtič adapterja (9) vstavite v omrežno vtičnico.
- Kabel za polnjenje (9) vtaknite v priključek (4), ki se nahaja v najbolj spodnjem delu strižnika brade [Sl. C1]. Signalna lučka (1), ki opozarja na polnjenje aparata, se prižge in sveti modro [Sl. C2].

**Opozorilo:**
**LED lučka za polnjenje (1) se ne ugasne ali spremeni barve, ko je polnjenje končano.**

Aparata ne puščajte ves čas priključenega na omrežno napajanje.

Strižnik las po uporabi in po polnjenju vselej izključite in vtič izvlecite iz omrežne vtičnice.

Da bi zagotovili dolgo življenjsko dobo baterije strižnika brade, ravnajte na naslednji način:

- Ne polnite je vsak dan. Svetujemo vam, da baterijo vsakih šest mesecev v celoti izpraznite, nato pa jo polnite 12 ur.
- Aparata ne polnite dlje od priporočenega časa. Predolgo polnjenje skrajša življenjsko dobo akumulatorskih baterij.
- Če aparata dlje časa ne boste uporabljali, ga pred shranjevanjem polnite 12 ur.

## UPORABA

**OPOZORILO! Aparata NE uporabljajte, če so na njem vidni znaki poškodb.**

**OPOZORILO! Aparata NE uporabljajte, če so rezila poškodovana ali ne delujejo pravilno.**

SL

Prepričajte se, da je vaša brada ali so vaši lasje suhi, čisti in brez sledi laka, pene ali gela, nato jih skrtačite v smeri rasti las, tako da razčešete vse vozličke.

**OPOZORILO! Preden se lotite menjave dodatnih elementov, ugasnite aparat.**

### VSTAVLJANJE/SNEMANJE NASTAVKOV

- Za vstavljanje nastavkov: z eno roko držite aparat, namestite želeno glavo in jo močno pritisnite navzdol, tako da se zaskoči in slišite “klik” [Sl. D1].
- Za odstranjevanje nastavka: pritisnite centralni del rezila navzgor, uporabite palec [Sl. D2], tako glavo snemite z aparata.

## UPORABA NASTAVLJIVEGA GLAVNIKA (7 IN 8)

Za vstavitev nastavljivega glavnika (7 ali 8) ravnajte na naslednji način:

- Namestite glavnik in ga močno potisnite navzdol, tako da se zaskoči in slišite “klik” [Sl. E1].
- Če želite nastaviti dolžino nastavljivega glavnika, ga potisnite naprej ali nazaj, tako da dosežete želeno dolžino [Sl. E2].
- Za snetje nastavljivega glavnika, palec položite pod kavelj in potisnite navzgor [Sl. E3].

Ko sta nameščena nastavljiva glavnika (7 ali 8), je na voljo 6 različnih nastavitev dolžine las in brade:

| Nastavitev glavnika U-Blade (7) | Dobljena dolžina | Nastavitev glavnika T-Blade (8) | Dobljena dolžina |
|---|---|---|---|
| 1 | 3mm | 1 | 3mm |
| 2 | 5mm | 2 | 5mm |
| 3 | 7mm | 3 | 7mm |
| 4 | 9mm | 4 | 9mm |
| 5 | 11mm | 5 | 11mm |
| 6 | 13mm | 6 | 13mm |

SL

## KORISTNI NASVETI

- Začnite z najvišjo nastavitvijo nastavljivega glavnika in postopoma zmanjšujte dolžino las.
- Da bi dosegli optimalne rezultate, uporabljajte aparat s potegi v nasprotni smeri rasti las.
- Ker vsi lasje ne rastejo v isti smeri, se z aparatom pomikajte v različnih smereh (navzgor, navzdol ali prečno).
- Če se v nastavljivem glavniku (7 in 8) nabere velika količina las, glavnik snemite z aparata ter ga izpihajte in/ali stresite, tako da odstranite lase.
- Zabeležite si izbrane nastavitve dolžine las za prihodnja striženja, tako da lahko ohranite vaš osebni slog.

**Uporaba brez nastavljivega glavnika (7 ali 8)**

Če želite, lahko aparat uporabljate tudi brez nastavljivega glavnika (7 in 8) za striženje las in dlak zelo blizu kože (približno 1 mm).

**Kako doseči videz “3 dni” stare brade**

Z nastavkom za urejanje brade U-blade (5) brez glavnika (7) lahko izdelate videz nekaj dni stare brade ali zelo kratko pričesko (približno 1 mm).

Pri uporabi strižnika brade (5) naj bodo vaši gibi zelo natančni in nadzirani, predelov, ki jih želite postriči, pa se z rezili le nežno dotaknite.

**Uporaba krtače za brado (10)**

Brado skrtačite od zgoraj navzdol oziroma v smer, kamor želite oblikovati dolžino brade.

## VZDRŽEVANJE IN SHRANJEVANJE

SL

**OPOZORILO! Pred čiščenjem ali vzdrževalnimi posegi aparat vedno izklopite iz električnega omrežja.**

**OPOZORILO! Preden se lotite menjave dodatnih elementov, vedno ugasnite aparat.**

Aparat očistite takoj po vsaki uporabi in takrat, ko so nastavki polni las ali nečistoče.

- Pritisnite gumb ON/OFF (2), da aparat izključite.
- Snemite nastavek, ki ga uporabljate, tako da osrednji del rezil s palcem potisnete navzgor [Sl. D2].
- Uporabite ščetko (12) za odstranjevanje odvečnih dlak [Sl. F1].
- Vse dele do suhega obrišite z mehko krpo in se pred ponovno uporabo ali shranjevanjem prepričajte, da so popolnoma suhi.

- Za čiščenje aparata ne uporabljajte čistil v prahu ali abrazivnih tekočin, kot sta alkohol ali bencin.
- Aparata ne potapljajte v vodo ali kakršno koli drugo obliko tekočine, da se izognete poškodbam.

**OPOZORILO! Pred vsako uporabo temeljito namažite rezila po celotni dolžini, uporabite olje, priloženo v embalaži. Po vsaki uporabi očistite rezila s priloženim glavnikom in jih znova namažite.**

**OPOZORILO! Preden aparat ponovno uporabite, se prepričajte, da so vsi njegovi deli popolnoma suhi!**

SL

## REŠEVANJE TEŽAV

| Težava | Vzrok | Rešitev |
|---|---|---|
| Rezila se zatikajo | Rezila niso namazana | S krtačko očistite in namažite s priloženim oljem |
| Rezila se pregrejejo | Rezila niso namazana | S krtačko očistite in namažite s priloženim oljem |

## ODLAGANJE

Izdelek je pakiran v materiale, ki jih je mogoče reciklirati. Pri odlaganju embalaže upoštevajte predpise za varovanje okolja.

Skladno s čl. 26 italijanskega zakonskega odloka št. 49 z dne 14. marca 2014 "Implementacija direktive 2012/19/EU glede odlaganja električnih in elektronskih odpadkov (WEEE)", simbol prečrtanega zabojnika pomeni, da je treba izdelek ob koncu življenjske dobe odložiti ločeno od ostalih odpadkov.

Uporabnik mora zato poskrbeti za odvoz aparata v ustrezni center za recikliranje električne in elektronske opreme. Alternativno lahko pri nakupu novega aparata starega predate prodajalcu, pri katerem opravljate nakup. Prodajalci elektronskih izdelkov, katerih prodajna površina je večja od 400 $m^2$, so dolžni zastonj in brez pogojevanja nakupa sprejeti izdelke, ki jih želite odložiti, če le-ti niso večji od 25 cm. Primerno ločeno odlaganje odpadkov in nadaljnji pripravljalni postopek za recikliranje, ki vključuje predelavo in okolju prijazno odlaganje odložene naprave, pomaga pri preprečevanju škodljivih učinkov na okolje in zdravje ter promovira ponovno uporabo in/ali recikliranje materialov, ki to napravo sestavljajo.

SL

## ODLAGANJE BATERIJE

Ni-MH

Ta aparat vsebuje eno akumulatorsko baterijo tipa Ni-MH.

- **Preden aparat uničite, iz njega odstranite baterije.**

**OPOZORILO! Preden odstranite baterije, aparat izključite iz omrežne vtičnice.**

Za informacije o odlaganju, se obrnite na pooblaščenega prodajalca ali na pristojne lokalne organe.

Aparat iztaknite iz omrežne vtičnice in ga pustite delovati, dokler se v celoti ne ustavi.

Pri razstavljanju **[Sl. G]**:

1. Osrednji del rezil s palcem potisnite navzgor, tako da se odpre, nato ga snemite z aparata.
2. S pomojo izvijača snemite zadnji pokrov.
3. S škarjami odstranite baterije.

- **Baterije oddajte v posebni zbirni center.**
- **⃠ Baterij NE zavrzite med komunalne odpadke.**
- **⃠ NE polnite baterij na temperaturah, nižjih od 0 °C in višjih od 45 °C.**

**OPOZORILO! Enega za drugim prerežite baterijske kable in tako odstranite baterijo. Med tem posegom poskrbite, da kabli med sabo ne pridejo v stik.**

SL

## POMOČ IN GARANCIJA

Garancija aparata velja 2 leti od datuma nakupa. Velja datum, naveden na računu/potrdilu o plačilu (če je berljiv), razen če lahko kupec dokaže, da je do prejema prišlo kasneje. V primeru okvare izdelka, ki je nastala pred datumom dostave, IMETEC zagotavlja brezplačno popravilo naprave ali njeno zamenjavo, razen v primeru, če bi bila ena rešitev nesorazmerna z drugo. Kupec mora pooblaščeni servisni center IMETEC o neskladnosti obvestiti v roku dveh mesecev, odkar je okvaro opazil.

Garancija ne pokriva nobene okvare izdelka, ki bi nastala zaradi:

a. poškodb pri transportu ali naključnih padcev,
b. nepravilne namestitve ali neustreznega električnega napajalnega sistema,

c. popravil ali sprememb, izvedenih s strani nepooblaščenih oseb,
d. slabega ali nepravilnega vzdrževanja in čiščenja,
e. izdelka in/ali delov izdelka, podvrženih obrabi in/ali potrošnega materiala,
f. neupoštevanja navodil za delovanje aparata, malomarne ali neprevidne uporabe.

Zgornji seznam je izključno informativne narave in ni izčrpen, poleg tega v nobenem primeru garancija ne velja v nobenih situacijah, ki ne bi nastale zaradi okvar pri proizvodnji naprave. Poleg tega garancija ne pokriva nobenega primera neustrezne uporabe, kakor tudi ne profesionalne uporabe.
IMETEC zavrača vsakršno odgovornost za neposredno ali posredno škodo, povzročeno na osebah, stvareh in živalih zaradi neupoštevanja navodil, navedenih v "priročniku z navodili za uporabo", glede namestitve, uporabe in vzdrževanja aparata.
To ne vpliva na nobeno izmed pogodbenih obvez prodajalca.

SL

**Načini asistence**

Popravilo aparata mora izvesti pooblaščen servisni center IMETEC. Če je pokvarjena naprava pod garancijo, jo je treba poslati v pooblaščeni servisni center skupaj z davčnim dokumentom, ki dokazuje dan nakupa ali dostave.

# ВВЕДЕНИЕ

*Уважаемый клиент! Благодарим Вас за выбор нашей продукции. Мы уверены, что Вы оцените его качество и надёжность, так как при его разработке и производстве нашей главной целью было удовлетворение клиента. Настоящие инструкции по пользованию соответствуют требованиям стандарта EN 82079.*

**ПРЕДУПРЕЖДЕНИЕ! Инструкции и предупреждения для безопасного использования.**

**Перед использованием этого прибора внимательно прочитайте инструкции по эксплуатации и, в частности, примечания и предупреждения по технике безопасности, которые необходимо соблюдать. Храните это руководство вместе с наглядным пособием для обращения в будущем. В случае передачи прибора другому пользователю, не забудьте также передать ему эту документацию.**

RU

**ПРИМЕЧАНИЕ. Если вы не понимаете некоторые части этого руководства, или у вас имеются какие-либо сомнения, перед использованием продукта обратитесь в компанию по указанному на последней странице адресу.**

**ПРИМЕЧАНИЕ. Слабовидящие лица могут обратиться к цифровой версии данной инструкции по применению на веб-сайте www.tenactagroup.com**

# СОДЕРЖАНИЕ

Введение. . . . . стр.113
Примечания техники безопасности . . . . . стр.114
Инструкции по безопасному использованию батареек . . . . . стр. 117
Легенда условных обозначений . . . . . стр.118
Описание прибора и комплектующих . . . . . стр.118
Зарядка прибора . . . . . стр.119
Использование . . . . . стр.120
Уход и хранение . . . . . стр.122
Неисправности и способы их устранения . . . . . стр.123
Утилизация. . . . . стр.123
Утилизация аккумуляторной батарейки . . . . . стр.124
Обслуживание и гарантия . . . . . стр.125
Иллюстрированная памятка . . . . . I
Технические характеристики . . . . . II

# ПРИМЕЧАНИЯ ТЕХНИКИ БЕЗОПАСНОСТИ

RU

- После выемки прибора из упаковки проверьте его целостность, сверяясь со схемой, и наличие каких-либо повреждений, нанесенных во время доставки. В случае сомнений не используйте прибор и обратитесь в авторизованный сервисный центр.

ОСТОРОЖНО! Удалите весь посторонний материал, такой как этикетки, ярлыки и т.д., с прибора перед использованием.

ПРЕДУПРЕЖДЕНИЕ! Опасность удушья. Дети не должны играть с упаковкой. Держите полиэтиленовый пакет вне досягаемости детей.

- Этот прибор должен использоваться только для тех целей, для которых он предназначен, а именно в качестве машинки для стрижки бороды в домашних условиях. Любое другое использование считается недопустимым, и, следовательно, опасным.
- Перед подключением прибора к электросети убедитесь, что напряжение и частота, указанные в технических данных прибора, соответствуют значениям источника питания. Эти технические данные указаны на приборе или на блоке питания, в случае наличия (см. иллюстрированную памятку).
- Данный прибор может работать в автоматическом режиме на частоте 50 Гц или 60 Гц.
- Прибор можно использовать только с поставляемым блоком питания.
- Этот прибор может быть использован детьми в возрасте от 8 лет и старше и лицами с ограниченными физическими, сенсорными или умственными способностями или нехваткой опыта и знаний, если они находятся под контролем или были проинструктированы касательно использования прибора в безопасных условиях, а также уведомлены о возможной опасности. Дети не должны играть с прибором. Очистка и обслуживание не должны выполняться детьми без присмотра.

- ⃠ НЕ льзя использовать прибор с мокрыми руками или босиком.
- ⃠ НЕ тяните за шнур питания или за сам прибор, чтобы вынуть штепсель из розетки.
- ⃠ НЕ тяните и не поднимайте прибор за шнур питания.
- ⃠ НЕ подвергать прибор воздействию влаги или атмосферных агентов (дождь, солнце, пр.) или предельных температур.
- Всегда отключайте прибор от электросети перед чисткой или выполнением технического обслуживания, а также когда прибор не используется.
- Если прибор неисправен или плохо работает, выключите его и не пытайтесь его вскрыть. Обратитесь в авторизованный сервисный центр для выполнения любого ремонта.

RU

- Если шнур питания поврежден, его необходимо заменить в уполномоченном техническом сервисном центре, чтобы предотвратить все возможные риски.

ПРЕДУПРЕЖДЕНИЕ! Прибор всегда должен быть сухим.

- Данный прибор предназначен исключительно для человеческих волос. НЕ используйте прибор для стрижки животных или париков, а также волос, изготовленных из синтетических материалов.

- **Свойства прибора указаны на внешней упаковке.**
- **Используйте прибор только с прилагаемыми аксессуарами, которые являются неотъемлемой частью прибора.**

## ИНСТРУКЦИИ ПО БЕЗОПАСНОМУ ИСПОЛЬЗОВАНИЮ БАТАРЕЕК

- **⃠ НЕ заряжайте аккумуляторные батарейки с помощью оборудования, которое не предназначено для этой цели, или образом, отличным от описанного в инструкции по применению.**
- **⃠ НЕ используйте батарейки, поставляемые с этим устройством, для других приборов.**

**ОПАСНОСТЬ! Риск утечки коррозионных веществ и взрыва. Батарейки НЕЛЬЗЯ разбирать, подвергать воздействию высоких температур, вызванных, например, воздействием солнечного света, огня или подобных источников. ИЗБЕГАТЬ короткого замыкания, механического повреждения, попадания в огонь, в воду, хранения с металлическими предметами, падения на твердые поверхности. В случае утечки электролита, избегайте любого контакта с кожей, глазами и одеждой.**

- **НЕ используйте прибор и батарейки в случае наличия**

RU

**признаков ухудшения, таких как: деформация, царапины, странный запах или изменение цвета поверхности. В таком случае следует обратиться в авторизованный сервисный центр.**

**ОПАСНОСТЬ! Риск получения серьёзных травм. Всегда храните батарейки в недоступном для детей месте. В случае проглатывания батареек возможен смертельный исход. Поэтому всегда храните батарейки в недоступном для детей месте. В случае проглатывания батарейки немедленно обратитесь к врачу или в местный токсикологический центр.**

## ЛЕГЕНДА УСЛОВНЫХ ОБОЗНАЧЕНИЙ

RU

| | | | |
|---|---|---|---|
| | *Предупреждение* | | *Запрет* |
| | *Кнопка ON/OFF (Вкл./Выкл.)* | | *Примечание.* |

## ОПИСАНИЕ ПРИБОРА И КОМПЛЕКТУЮЩИХ

См. Рисунок [A] в ИЛЛЮСТРИРОВАННОЙ ПАМЯТКЕ, чтобы проверить содержание упаковки.

1. Индикатор зарядки (Красный) и функционирования (Синий)
2. Кнопка ON/OFF (Вкл./Выкл.)
3. Рукоятка
4. Прямое подключение к зарядному устройству или к сети электропитания
5. U-Blade
6. Съёмный Т-образный нож
7. Гребень U-blade (3-5-7-9-11-13 мм)
8. Гребень T-blade (3-5-7-9-11-13 мм)
9. Адаптер AC/DC (переменный ток/постоянный ток) с кабелем питания
10. Щетка для бороды
11. Масло для смазки лезвий
12. Щеточка для очистки
13. Чехол

## ЗАРЯДКА ПРИБОРА

Предварительно зарядите прибор перед его первым использованием в течении 12 часов. Полностью заряженный прибор работает автономно примерно в течении 45 минут.

Перед использованием и подзарядкой прибора, всегда убедитесь в том, что прибор полностью высох.

- Выключите прибор.
- Вставьте вилку адаптера (9) в розетку электросети.
- Подключите кабель для подзарядки (9) в соответствующий разъём (4), который находится в нижней части корпуса триммера [Рис. C1]. Индикатор зарядки (1) загорится синим светом [Рис. C2].

RU

**Предупреждение.**
**СИД зарядки (1) не выключается или меняет цвет, когда зарядка завершена.**

Не оставляйте прибор всегда включённым в настенную электророзетку.

Всегда выключайте машинку и вынимайте вилку из розетки электросети после использования прибора или по окончании зарядки.

Для более продолжительного срока службы аккумуляторной батарейки триммера:

- Не заряжайте прибор каждый день. Рекомендуется разрядить полностью аккумуляторную батарею раз в полгода, а затем снова зарядить её в течении 12 часов.

- Не подзаряжайте прибор в течении длительного времени, сверх рекомендуемого. Чрезмерная подзарядка приводит к снижению срока службы заряжаемых аккумуляторных батареек.
- Перед длительным неиспользованием прибора, до отправки на хранение, рекомендуется подзарядить его в течение 12 часов.

## ИСПОЛЬЗОВАНИЕ

**ПРЕДУПРЕЖДЕНИЕ! НЕ используйте этот прибор в случае наличия заметных повреждений.**

**ПРЕДУПРЕЖДЕНИЕ! НЕ используйте прибор, если лезвия повреждены или неисправны.**

Убедитесь в том, что борода или волосы сухие, чистые и без следов лака, пенки или геля, теперь причешите их в направление роста волос, удалив возможные клубки.

RU

**ПРЕДУПРЕЖДЕНИЕ! Выключайте прибор перед заменой любых аксессуаров.**

### ПОДСОЕДИНЕНИЕ/ОТСОЕДИНЕНИЕ КОМПЛЕКТУЮЩИХ

- Чтобы вставить любой комплектующий аксессуар: держа прибор в одной руке, другой рукой установите желаемую насадку, надавив на неё вниз с усилием до тех пор, пока не услышите щелчок [Рис. D1].
- Чтобы снять аксессуар: большим пальцем нажмите на центральную часть лезвий снизу вверх [Рис. D2], затем выньте насадку прибора.

## ИСПОЛЬЗОВАНИЕ ТЕЛЕСКОПИЧЕСКОГО ГРЕБНЯ (7 И 8)

Для того, чтобы вставить телескопические гребни (7 или 8), действуйте следующим образом:

- Установите в нужном положении гребень и нажмите на него вниз с усилием, пока не услышите щелчок [Рис. E1].
- Для изменения длины телескопического регулируемого гребня, нажать вперёд или назад до достижения нужного расстояния [Рис. E2].
- Чтобы удалить телескопический гребень, поместите большой палец под защёлкой и надавите им вверх [Рис. E3].

При установленных регулируемых гребнях (7 или 8), прибор может работать с 6 различными задаваемыми вариантами длины стрижки волос и бороды:

| Установка гребня U-Blade (7) | Получаемая длина | Установка гребня T-Blade (8) | Получаемая длина |
|---|---|---|---|
| 1 | 3 мм | 1 | 3 мм |
| 2 | 5 мм | 2 | 5 мм |
| 3 | 7мм | 3 | 7мм |
| 4 | 9 мм | 4 | 9 мм |
| 5 | 11 мм | 5 | 11 мм |
| 6 | 13 мм | 6 | 13 мм |

## ПОЛЕЗНЫЕ СОВЕТЫ

RU

- Начните, задав стрижку волос с наибольшим расстоянием на телескопическом гребне, постепенно уменьшая его до нужной длины волос.
- Для получения оптимального результата, выполняйте стрижку прибором в направлении, противоположном направлению роста волос.
- Поскольку, не все волосы растут в одном и том же направлении, необходимо направлять аппарат, перемещая его в нескольких направлении (вверх, вниз или поперёк).
- Если в телескопическом гребне для регулировки длины волос (7 и 8) накопилось слишком много волос, то снимите гребень и продуйте и/или потрясите его, удалив скопившиеся волосы.
- Рекомендуем записать заданную для получения определённого стиля стрижки длину волос, чтобы пользоваться записями при дальнейшем использовании прибора.

**Эксплуатация прибора без телескопического гребня (7 или 8)**

При желании, можно пользоваться прибором, не устанавливая телескопический гребень (7 и 8), чтобы выполнять стрижку волос очень близко к кожной поверхности (около 1 мм).

**Как получить эффект “трёхдневной щетины”**

Использование триммер-головки с U-образным ножом (5) и без телескопического гребня (7), позволяет получить эффект “ТРЁХДНЕВНОЙ ЩЕТИНЫ”, а также очень короткую стрижку волос (около 1 мм).

Выполняйте точные и контролируемые движения при использовании триммера для бороды (5), слегка дотрагиваясь до частей, подвергаемых стрижке, ножевым блоком.

**Использование щетки для бороды (10)**

Расчесать бороду сверху вниз, или, в любом случае, по направлению, в котором вы желаете придать форму длине.

## УХОД И ХРАНЕНИЕ

**ПРЕДУПРЕЖДЕНИЕ! Всегда отключайте прибор от электросети перед чисткой или выполнением технического обслуживания.**

RU

**ПРЕДУПРЕЖДЕНИЕ! Всегда выключайте прибор перед заменой аксессуаров.**

Немедленно очищайте прибор после каждого использования, а также при чрезмерном скоплении волос или загрязнений в режущем блоке.

- Выключите прибор, нажав на кнопку ON/OFF (ВКЛ./ВЫКЛ.) (2).
- Удалите используемую головку, нажав большим пальцем вверх в центральной части ножа [Рис. D2].
- Используйте щеточку (12), чтобы удалить оставшиеся волоски [Рис. F1].
- Осушить все части мягкой тканью, убедившись в том, что они полностью высохли, перед новым использованием прибора или перед отправкой его на длительное хранение.

- Не пользоваться для чистки прибора абразивными порошками или жидкостями, такими как спирт или бензин.
- Во избежание повреждения прибора, не погружайте его в воду или другую жидкость.

**ПРЕДУПРЕЖДЕНИЕ! Перед каждым использованием прибора следует хорошо смазывать лезвия по всей длине, используя масло, входящее в упаковку. После каждого использования очищайте лезвия прилагаемой щеткой и смазывайте еще раз.**

**ПРЕДУПРЕЖДЕНИЕ! Перед использованием прибора убедитесь, что все очищенные части полностью высохли!**

## НЕИСПРАВНОСТИ И СПОСОБЫ ИХ УСТРАНЕНИЯ

RU

| Неисправность | Причина | Способ устранения |
|---|---|---|
| Лезвия не скользят | Лезвия не смазаны | Почистить щеточкой и смазать входящим в набор маслом |
| Лезвия нагреваются | Лезвия не смазаны | Почистить щеточкой и смазать входящим в набор маслом |

## УТИЛИЗАЦИЯ

Упаковка продуктов состоит из перерабатываемых материалов. Утилизируйте упаковку в соответствии со стандартами по охране окружающей среды.

В соответствии со ст. 26 итальянского Законодательного декрета № 49 от 14 марта 2014 года «О реализации Директивы 2012/19/ЕС об утилизации электрического и электронного оборудования (WEEE)» знак в виде перечеркнутого бака на устройстве или его упаковке указывает на то, что продукт должен быть утилизирован отдельно от других отходов в конце его срока службы.

В связи с этим пользователь должен передать прибор в соответствующий центр по утилизации электрического и электронного оборудования. В качестве альтернативы, вместо сдачи в утилизацию, прибор можно передать поставщику в момент покупки нового эквивалентного прибора. Розничные продавцы электронных продуктов, имеющие торговую площадь не менее 400 м$^2$, также могут принимать на утилизацию электронные приборы размером менее 25 см, бесплатно и без обязательства осуществления какой-либо покупки. Соответствующий раздельный сбор для последующей процедуры утилизации выведенного из эксплуатации прибора, которая включает в себя обработку и экологически безопасную утилизацию, помогает предотвратить вредное воздействие на окружающую среду и здоровье и способствует повторному использованию и/или переработке материалов, из которых прибор состоит.

## УТИЛИЗАЦИЯ АККУМУЛЯТОРНОЙ БАТАРЕЙКИ

RU

Настоящее изделие содержит одну заряжаемую аккумуляторную батарейку типа Ni-MH.

- **Перед утилизацией прибора достаньте из него батарейки.**

**ПРЕДУПРЕЖДЕНИЕ! Отключите прибор от электросети перед извлечением батареек.**

За информацией по правильному уничтожению и утилизации, обращайтесь к авторизованному дилеру или к местным властям.

Отсоедините прибор от электророзетки и оставьте его работать до полной остановки.

Чтобы разобрать прибор **[Рис. G]**:

1. Надавите в центральной части ножевого блока вверх большим пальцем, пока он не откроется, теперь удалите его с прибора.
2. Пользуйтесь отвёрткой, чтобы удалить задний элемент кожуха.
3. При помощи ножниц выньте батарейки.

- **Сдайте батарейки в специализированный центр по сбору отходов.**
- **⃠ НЕ выбрасывайте батарейки с домашними отходами.**
- **⃠ НЕ заряжайте батарейки при температуре менее 0 °C и более 45 °C.**

**ПРЕДУПРЕЖДЕНИЕ! Обрежьте кабели аккумуляторной батареи один за другим, чтобы удалить батарейки. При выполнении этой операции кабели не должны соприкасаться.**

RU

## ОБСЛУЖИВАНИЕ И ГАРАНТИЯ

На прибор предоставляется гарантия до двух лет с даты покупки. В качестве доказательства даты покупки может быть предъявлен чек/счет-фактура (при условии, что дата разборчива), если покупатель хочет доказать, что поставка произошла позже. В случае обнаружения дефекта продукта, существовавшего до даты поставки, IMETEC гарантирует ремонт или замену прибора без каких-либо затрат, если одно из двух решений является несоразмерным по отношению к

другому. Покупатель обязан уведомить авторизованный сервисный центр IMETEC о несоответствии товара в течение двух месяцев после обнаружения дефекта.
Гарантия не распространяется на любую часть, которая может быть дефектной по причине:

a. ущерба, нанесенного при транспортировке или в случае случайного падения,
b. неправильной установки или несоответствующей электрической системы,
c. ремонта или изменения, осуществленных посторонними лицами,
d. плохого или неправильного техобслуживания и чистки,
e. продукта и/или деталей продукта, подверженных износу, и/или расходных материалов,
f. несоблюдения инструкций по эксплуатации прибора, небрежного или неосторожного использования.

Список, указанный выше, является ориентировочным и не исчерпывающим, в любом случае, данная гарантия не покрывает все случаи, которые нельзя отнести к дефектам производства прибора. Гарантия также не распространяется на любые случаи неправильного использования прибора и профессионального использования.
IMETEC не несет ответственности за любой ущерб, который может быть прямо или косвенно нанесен людям, собственности и домашним животным в результате несоблюдения всех инструкций, предоставленных в «Инструкциях и Предупреждениях» в отношении установки прибора, его эксплуатации и технического обслуживания.
Это без ущерба для права иска в отношении продавца.

RU

**Способы поддержки**

Ремонт прибора должен осуществляться сервисным центром IMETEC. Если неисправный прибор находится на гарантии, она должна быть направлена в центр обслуживания вместе с фискальным документом, который подтверждает дату продажи или поставки.